vitris

Portavant 80 automatic

Manuale (IT)

Gebr. Willach GmbH
Stein 2
53809 Ruppichteroth
Germania

Indice

1 Introduzione 2
2 Avvertenze di sicurezza 3
2.1 Utilizzo conforme 3
2.2 Normativa di riferimento 3
2.3 Rischi residui 4
2.4 Analisi di sicurezza dell'installatore 5
2.5 Limitazioni della garanzia / esclusione della garanzia in USA e Canada 5
2.6 Avvertenze generali di sicurezza 5
Avvertenze generali di sicurezza per lavori di montaggio, manutenzione o riparazione 6
3 Descrizione del funzionamento 8
3.1 Generalità 8
3.2 Ciclo di addestramento / caduta di tensione 8
3.3 Modalità operative e livelli di sicurezza 8
3.4 Contatto con ostacoli 9
4 Caratteristiche tecniche 10
5 Configurazione del sistema 11
6 Montaggio e messa in esercizio da parte dell'installatore 12
7 Analisi di sicurezza dell'installatore in conformità a DIN 18650 / EN 16005 13
7.1 Esecuzione dell'analisi di sicurezza 13
7.2 Dichiarazione di conformità dell'installatore 19
8 Guida all'uso 21
8.1 Impostazioni tramite menu utente 21
8.2 Uso della porta 22
9 Collaudo, verifiche e manutenzione in conformità a DIN 18650 / EN 16005 25
10 Rimozione dei guasti 28
11 Contatti con il costruttore 31
12 Dichiarazione d'incorporazione, conformità e prova del tipo TÜV 32
12.1 Dichiarazione d'incorporazione CE 32
12.2 Dichiarazione di conformità CE 33
12.3 Prova del tipo TÜV 34
13 Allegati 36
13.1 Vista parziale e definizioni 36

1 Introduzione

Per un’installazione sicura e un corretto funzionamento del sistema d’azionamento automatico Portavant 80 automatic si raccomanda di osservare la guida al montaggio separata. Eseguire completamente l’installazione e la messa in esercizio e osservare tutte le istruzioni e avvertenze prima di utilizzare il sistema di azionamento. Per un uso sicuro si raccomanda di osservare tutte le istruzioni relative contenute in questo documento nonché le avvertenze di sicurezza e le disposizioni. Conservare il manuale per futuri utilizzi e soprattutto metterlo a disposizione anche di altri utenti.

2 Avvertenze di sicurezza

Nel presente manuale sono riportate avvertenze di sicurezza relative ai rischi residui che non possono essere evitati durante il funzionamento di Portavant 80 automatic. Spiegazione delle avvertenze utilizzate:

Pericolo!

(tipo e fonte del pericolo)

La mancata osservanza di un'indicazione di pericolo recante la dicitura "Pericolo" può causare la morte o gravi lesioni.

Attenzione!

(tipo e fonte del rischio)

La parola "Attenzione" sta ad indicare possibili danni materiali. La mancata osservanza di questo segnale può provocare danni al prodotto, ad altre cose presenti nell'area di lavoro o all'ambiente.

2.1 Utilizzo conforme

Il sistema Portavant 80 automatic serve esclusivamente per l'apertura e la chiusura manuale e azionata da motore di porte scorrevoli all'interno di un edificio e in condizioni ambiente normali (s.v. anche il capitolo 4 "Caratteristiche tecniche"). Non sono ammessi fattori che possono esercitare influssi paricolari, quali ad es. spruzzi d'acqua diretti, atmosfere contenenti cloro o temperature elevate. Quanto detto esclude soprattutto l'impiego in porte per cabine doccia oppure per saune, bagne turchi o piscine.
Possono essere utilizzati sistemi ad un'anta di peso compreso fra 20 e 80 kg (maniglia inclusa) e a due ante di peso compreso fra 20 e 60 kg per anta (maniglia inclusa). Può essere impiegato solo vetro temperato (vetro temperato o vetro di sicurezza stratificato, realizzato con vetro temperato). Le istruzioni di montaggio contengono ulteriori indicazioni e devono essere rispettate.

Pericolo!

Portavant 80 non deve essere installato sulle vie di fuga. Non ne è consentito il montaggio nemmeno sulle porte tagliafuoco (porte tagliafumo e antincendio).

Attenzione!

L'impiego in ambienti esterni o in ambienti interni in porte per cabine doccia o porte per saune, bagni turchi o piscine, è espressamente escluso.

2.2 Normativa di riferimento

Il raggio d'azione di una porta automatica deve essere sempre protetto da sensori di sicurezza (s.v., fra le altre, le norme DIN 18650 e EN 16005).

Con le porte dotate di modalità a bassa energia cinetica è possibile rinunciare, in molte situazioni, ai sensori di sicurezza in quanto il peso e la velocità della porta rimangono sufficientemente ridotti tanto che il contatto fra un utente e lo spigolo della porta e il

conseguente indietreggiare di quest'ultima viene considerato come non pericoloso (cfr. DIN 18650 ovvero EN 16005). L'installatore deve analizzare i singoli casi in cui la porta scorrevole debba essere utilizzata da categorie particolarmente vulnerabili di persone come bambini o diversamente abili e considerare, inoltre, le caratteristiche strutturali dell'ambiente in cui il sistema viene installato (s.v. il capitolo 2.4 "Analisi di sicurezza dell'installatore" e il capitolo 7 "Analisi di sicurezza dell'installatore in conformità a DIN 18650 / EN 16005").
Secondo la norma EN 16005, la modalità a bassa energia cinetica corrisponde ad un'energia cinetica dell'anta della porta inferiore a 1,69 joule.
Calcolo:
$E=m*v^2/2$ (E = energia [J]; m = peso dell'anta della porta [kg]; v = velocità dell'anta della porta [m/s])

Pericolo!
(schiacciamento/cesoiamento/urto)
Per evitare ogni pericolo l'installatore deve eseguire un'analisi di sicurezza in conformità a DIN 18650 / EN 16005 (s.v. capitolo 7).

2.3 Rischi residui

Sono possibili rischi di schiacciamento, cesoiamento, urto e trascinamento agli spigoli di chiusura delle porte scorrevoli (spigoli di chiusura principali e secondari).

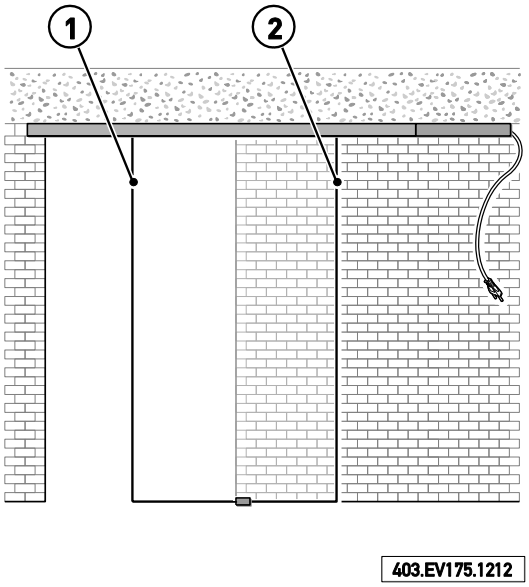

(1) spigolo di chiusura principale
(2) spigolo di chiusura secondario

A seconda delle caratteristiche strutturali e delle varianti di installazione non è possibile escludere completamente i rischi residui.

Pericolo!
(schiacciamento/cesoiamento/urto)

- Non affrettatevi per passare attraverso una porta che si sta chiudendo, ma fate ripartire il movimento di apertura e aspettate che l'apertura della porta sia sufficiente.
- Non lasciate giocare i bambini con Portavant 80 automatic e conservatene il telecomando sempre in un luogo sicuro, non alla loro portata.

Portavant 80 automatic può essere azionato come porta scorrevole manuale, temporaneamente o permanentemente, qualora ciò risultasse necessario per proteggere le persone particolarmente vulnerabili (s.v. il capitolo 8 “Guida all’uso”). La guida spiega anche come poter ridurre i rischi residui tramite la modalità semiautomatica e/o riducendo la velocità di movimento della porta (soprattutto quella di chiusura). A questo proposito si veda anche il capitolo 3.3 “Modalità operative e livelli di sicurezza”.

Portavant 80 automatic presenta, complessivamente, un elevato grado di sicurezza.

2.4 Analisi di sicurezza dell’installatore

Prima di installare Portavant 80 automatic l’installatore di tutto il sistema porta deve eseguire un’analisi di sicurezza considerando le caratteristiche dell’ambiente e i gruppi di persone che utilizzeranno quella porta. Qualora si preveda un pericolo di entità troppo elevata per persone particolarmente vulnerabili, è possibile modificare la modalità di funzionamento e impostarla in una modalità tale da non poter più essere cambiata dall’utente (ad es. semi-automatica o manuale). A tale proposito si veda il capitolo 7 “Analisi di sicurezza dell’installatore in conformità a DIN 18650 / EN 16005”.

Pericolo!

(schiacciamento/cesoiamento/urto)

- Per evitare ogni pericolo l’installatore deve eseguire un’analisi di sicurezza in conformità a DIN 18650 / EN 16005 (s.v. capitolo 7).
- Non è possibile installare i sensori di sicurezza su Portavant 80 automatic come optional. Se l’esito dell’analisi di sicurezza prevede necessariamente l’impiego di sensori di sicurezza, allora non è possibile installare Portavant 80 automatic.

2.5 Limitazioni della garanzia / esclusione della garanzia in USA e Canada

Portavant 80 automatic può essere utilizzato solo in conformità alla propria destinazione d’uso (s.v. il capitolo 2.1 “Utilizzo conforme”). Le modifiche apportate arbitrariamente su Portavant 80 automatic escludono la garanzia del costruttore sui danni che possono derivarne.

L’installazione di Portavant 80 automatic non è consentita negli Stati Uniti d’America (USA) o Canada.

2.6 Avvertenze generali di sicurezza

Pericolo!

(corrente elettrica o schiacciamento/cesoiamento/urto)

L’utilizzo di elementi di controllo, impostazioni o processi non descritti nella presente documentazione può provocare scosse elettriche, pericoli dovuti a tensione/corrente elettrica e/o pericoli dovuti a processi meccanici. **Le scosse elettriche possono causare la morte!**

Per la vostra sicurezza è opportuno seguire tutte le avvertenze riportate nella documentazione. Un montaggio sbagliato e/o una messa in esercizio non corretta possono provocare gravi lesioni.

Il menu master (menu installatore) posto dietro al coperchio avvitato può essere utilizzato solo da personale specializzato e addestrato dal costruttore.

Avvertenze generali di sicurezza per lavori di montaggio, manutenzione o riparazione

Pericolo!

(dovuto a corrente elettrica o di schiacciamento/cesoiamento/urto)

- I lavori di montaggio, manutenzione o riparazione possono essere eseguiti solo da personale specializzato addestrato dal costruttore.
- Prima di effettuare le operazioni di montaggio, manutenzione o riparazione togliere la tensione all'unità di azionamento di Portavant 80 automatic. A questo proposito staccare la spina di rete oppure, in caso di impianto fisso, disattivare l'interruttore di sicurezza. Successivamente, dopo aver rimosso la copertina d'alluminio, staccare la spina di rete dall'alloggiamento dell'unità di azionamento per impedire che l'impianto venga involontariamente riconnesso da terzi alla corrente (pericolo di morte per scossa elettrica).
- Proteggere l'area di lavoro evitando l'accesso di persone non autorizzate in modo da prevenire ogni rischio di lesione dovuto a utensili o componenti che si staccano e cadono.
- I mezzi di fissaggio quali viti e tasselli devono essere scelti dall'installatore in funzione della base di appoggio e del carico. L'installatore è tenuto a garantire un collegamento sicuro e duraturo fra i componenti di Portavant 80 automatic e la struttura dell'edificio.
- Non fare cadere acqua o altri liquidi su Portavant 80 automatic (pericolo di morte per scossa elettrica).
- Non inserire mai oggetti nelle aperture dell'alloggiamento dell'unità di azionamento perché potreste prendere una scossa elettrica (pericolo di morte per scossa elettrica).
- L'alloggiamento della connessione di rete può essere aperto solo da personale qualificato (elettricista qualificato) (pericolo di morte per scossa elettrica).
- In generale, i lavori sulle parti sotto tensione possono essere eseguiti solo da elettricisti qualificati (pericolo di morte per scossa elettrica).
- Il cavo di rete non deve mai essere posato in modo tale che qualcuno vi possa inciampare e lo possa staccare (pericolo di morte per scossa elettrica).
- Non utilizzare mai Portavant 80 automatic se il cavo di rete è danneggiato. In tal caso sostituirlo immediatamente (pericolo di morte per scossa elettrica).
- Staccare il cavo di rete dalla presa prendendolo sempre all'altezza della spina e non tirare mai il cavo stesso (pericolo di morte per scossa elettrica).
- Non appendere quadri, interruttori, spine o altri oggetti sulle pareti che si trovano lungo la corsa della porta. In quest'area non devono essere presenti nemmeno oggetti come vasi o portaombrelli. Rimuovere anche

zoccoli e telai delle porte. Osservare le disposizioni relative sulle distanze di sicurezza (s.v. la guida al montaggio e il capitolo 7 “Analisi di sicurezza dell’installatore in conformità a DIN 18650 / EN 16005”).

- Non ostruire mai l’area di scorrimento della porta con scale o utensili simili quando il movimento è azionato da motore.
- Al termine del montaggio verificare le impostazioni e il funzionamento di Portavant 80 automatic.
- Il montaggio descritto nel presente manuale è solo un esempio. Condizioni particolari di tipo strutturale o locale, ausili presenti o altre circostanze possono rendere opportuno un procedimento diverso.

Attenzione!
L’unità di automazione e di controllo non deve essere smaltita unitamente ai rifiuti domestici.

Progettato secondo gli ultimi standard di sicurezza:
Modalità a bassa energia cinetica secondo DIN 18650 / EN 16005
- collaudo TÜV
- marchio CE sul meccanismo d’azionamento da parte del costruttore
- certificazione della classificazione conforme a DIN 18650 da parte del costruttore
La certificazione TÜV e la dichiarazione CE sono contenute nel presente manuale (s.v. capitolo 12 “Dichiarazione d’incorporazione, dichiarazione di conformità e collaudo TÜV”).

Conservare il presente manuale.

3 Descrizione del funzionamento

3.1 Generalità

Portavant 80 automatic è un meccanismo elettromeccanico d'azionamento per porte scorrevoli interne ad una e due ante. Nei sistemi ad un'anta il peso consentito della porta, componenti incluse (ad es. maniglie) è compreso fra 20 e 80 kg. Nei sistemi a due ante il peso consentito della porta, componenti incluse (ad es. maniglie) è compreso fra 20 e 60 kg per anta. Il collegamento dell'anta avviene tramite carrello morsetto.
La velocità massima consentita di apertura e chiusura dipende dal peso della porta ed è impostata dall'installatore che distingue fra sistemi a una e due ante e imposta il peso sul pannello dei comandi. L'utente può solo impostare una riduzione della reale velocità di scorrimento. Le velocità impostate dall'utente soddisfano la modalità a bassa energia cinetica secondo DIN 18650 / EN 16005.

3.2 Ciclo di addestramento / caduta di tensione

Secondo la guida al montaggio, al momento della prima messa in esercizio, l'installatore deve effettuare un ciclo di addestramento (corsa teach-in) per individuare il finecorsa della porta.

In caso di caduta di tensione dopo la prima messa in esercizio, l'utente deve spingere la porta in una direzione qualsiasi assicurandosi che la corsa non sia ostruita. In questo modo si avvia il ciclo di addestramento (ciclo lento) per individuare il finecorsa della porta che viene eseguito automaticamente. Le impostazioni effettuate tramite il pannello dei comandi non vengono perse in caso di caduta di tensione.

3.3 Modalità operative e livelli di sicurezza

Manuale: azionamento manuale della porta. La porta può essere azionata come una porta scorrevole manuale. Il motore d'azionamento è spento. Tutti i generatori di impulsi (pulsanti, sensori di movimento, ecc.) sono disattivati. La trasmissione a cinghia rimane a contatto con la porta in modo da essere movimentata dall'utente mentre spinge manualmente la porta. Questo non danneggia l'unità di azionamento né il sistema di controllo. La presente modalità può essere utilizzata per lungo tempo e rappresenta il livello di sicurezza più elevato in quanto l'azionamento a motore è disattivato.

Semiautomatico: azionamento semiautomatico della porta. La porta si apre e si chiude automaticamente in seguito a impulsi. I sensori di movimento collegati sono disattivati. In questa modalità ogni movimento della porta deve essere determinato da un certo impulso (spingere la maniglia [Push & Go], pulsanti o funzionamento radio-telecomandato) prodotto dall'utente. La porta viene dunque azionata tramite motore soltanto in seguito ad una precisa volontà dell'utente. In questo caso l'utente deve prima verificare se la corsa della porta è libera da ostacoli e monitorare il movimento di apertura. Questa modalità rappresenta il secondo livello di sicurezza in quanto il movimento della porta viene comandato in maniera consapevole e può essere monitorato.

Automatico: azionamento automatico della porta. In questo caso i sensori di movimento installati possono essere attivati o disattivati dall'utente per consentire, ad esempio, agli animali di accedere all'ambiente. La porta si apre su impulso (spingere la maniglia [Push & Go], pulsanti, radio-telecomando o sensori di movimento] e si richiude dopo un certo lasso di tempo impostato in precedenza (tempo di apertura) senza che l'utente debba dare un ulteriore impulso. Questa modalità rappresenta il terzo livello di

sicurezza in quanto i movimenti della porta possono essere prodotti dagli appositi sensori oppure dopo che è trascorso il tempo previsto senza un intervento consapevole dell'utente.

Tutte le modalità operative con azionamento a motore soddisfano la definizione di bassa energia cinetica contemplata in DIN 18650 / EN 16005.

Pericolo!

(schiacciamento/cesoiamento/urto)

Non è consentito l'utilizzo di radiosensori di movimento che, in teoria, potrebbero essere connessi tramite il radioricevitore (previsto per radio-pulsanti e telecomando). Il costruttore non ha volontariamente previsto l'uso di radiosensori di movimento per non scendere al di sotto del livello di sicurezza sopra descritto. Ogni qualvolta che nel presente documento si parla di sensori di movimento, il riferimento è sempre ad un collegamento via cavo di uno o più sensori di movimento tramite gli appositi morsetti previsti sull'unità di azionamento.

3.4 Contatto con ostacoli

Se la porta viene a contatto con un ostacolo lungo la sua corsa, si blocca immediatamente e torna al finecorsa opposto. A seconda della modalità di esercizio, rimane in quella posizione fino all'impulso successivo oppure torna a muoversi una volta trascorso il tempo di apertura preimpostato. Se, nel movimento successivo, si blocca di nuovo nello stesso punto a causa di un ostacolo, la porta viene disattivata (eventualmente appena raggiunto il finecorsa) e può essere riattivata soltanto spingendola manualmente. La disattivazione consente alla porta di non bloccarsi ripetutamente sullo stesso ostacolo.
Se, dopo aver toccato un ostacolo, la porta viene a contatto con un secondo ostacolo durante il movimento di rientro al finecorsa opposto, essa sarà bloccata e disattivata immediatamente nel punto in cui si trova.

Durante ogni movimento, la modalità a bassa energia cinetica mantiene la forza statica massima al di sotto di 67 N.

4 Caratteristiche tecniche

Allacciamento alla rete

alimentazione di tensione:	100-240 V AC; 50 – 60 Hz
stabilità della tensione di alimentazione:	+/- 10 %
protezione in loco:	16 A
tipo di cavo:	min. 2 x 0,75 mm², classe 2

Potenza assorbita senza utente esterno

modalità stand-by:	max. 1 W
durante lo scorrimento:	max. 60 W

Condizioni ambiente

temperatura ambiente consentita:	0 – 40 °C
umidità relativa consentita:	< 70 %

Utilizzo previsto solo in interni asciutti. No spruzzi d'acqua. Classe di protezione IP 20

Misure consentite della porta

peso della porta con sistema ad un'anta:	20 - 80 kg (200 - 800 N)
peso della porta con sistema a due ante:	20 - 60 kg (200 - 600 N) per anta

Attenzione: I componenti, quali ad esempio le maniglie, devono essere inclusi nel calcolo del peso.

rapporto massimo altezza / larghezza:	2,5 : 1

Frequentazione prevista

media giornaliera dei cicli di movimento:	circa 150-200 (base di progettazione per funzionamento su diversi anni)
cicli max di movimento ogni ora:	circa 200 (eventualmente aumentare il tempo di apertura)

Rumorosità

Rumorosità del meccanismo d'azionamento: max. 55 dB (A)
(verificare in loco ed evitare eventuali risonanze con la struttura dell'edificio)

5 Configurazione del sistema

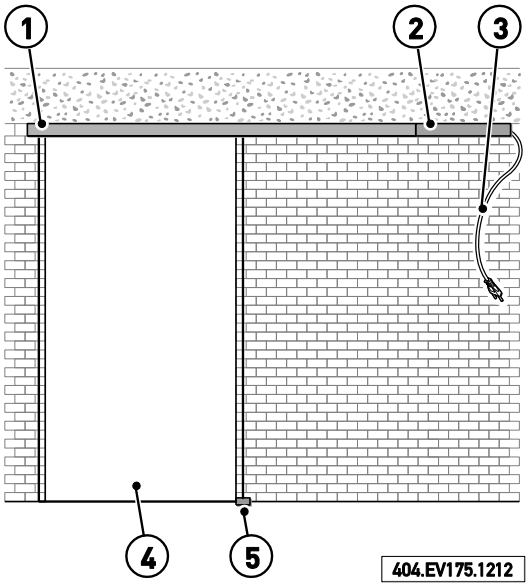

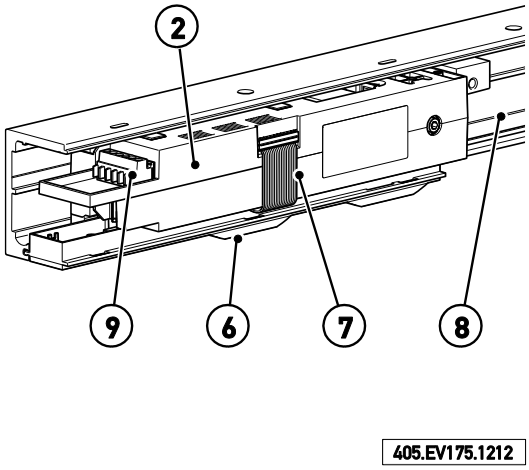

(1) binario di scorrimento e copertina
(2) unità di azionamento e controllo
(3) cavo di alimentazione
(4) anta della porta
(5) guida a pavimento

(2) unità di azionamento e controllo
(6) pannello dei comandi
(7) cavo di alimentazione pannello dei comandi
(8) cinghia di azionamento
(9) morsetti di collegamento per dispositivi di segnalazione esterni

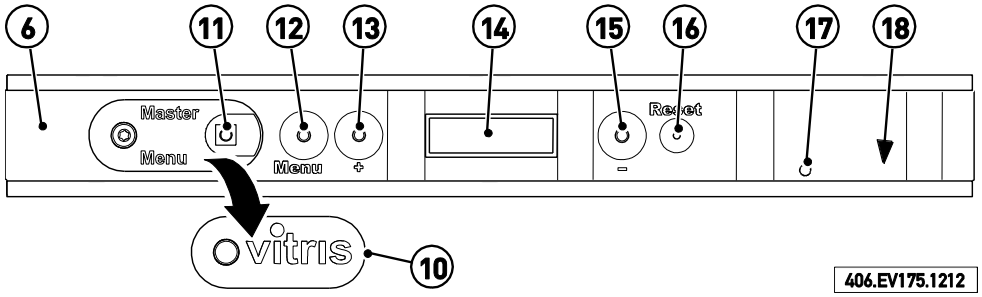

(6) pannello dei comandi
(10) coperchio tasto menu master
(11) tasto menu master
(12) tasto menu (menu utente)
(13) tasto “+”
(14) display a due righe
(15) tasto “-”
(16) tasto reset
(17) eventuale radioricevitore a LED
(18) posizione del radioricevitore optional

6 Montaggio e messa in esercizio da parte dell’installatore

In conformità alla norma DIN 18650 / EN 16005 il montaggio e la messa in esercizio di Portavant 80 automatic possono essere effettuati soltanto da personale addestrato dal costruttore dell’unità di azionamento.

Una guida separata per il montaggio e la messa in esercizio è inclusa all’interno dell’imballaggio del prodotto. Tale guida può essere richiesta, se necessario, dal costruttore dell’unità di azionamento (s.v. colophon). Indicare la data di costruzione dell’unità di azionamento (s.v. adesivo CE posto sulla stessa).

Prima di procedere al montaggio di Portavant 80 automatic l’installatore deve effettuare un’analisi di sicurezza secondo quanto prescritto nel capitolo 7.

L’installatore è il costruttore del sistema porta completo, deve esporre una dichiarazione di conformità secondo quanto prescritto nel capitolo 7 e applicare il marchio CE sul sistema porta come indicato nel capitolo 8.

Dopo il montaggio l’installatore deve eseguire la messa in esercizio, incluso il test funzionale secondo la guida al montaggio e il collaudo secondo quanto prescritto nel capitolo 9. Il collaudo deve essere documentato nell’apposito registro delle prove nel capitolo 9.

7 Analisi di sicurezza dell'installatore in conformità a DIN 18650 / EN 16005

7.1 Esecuzione dell'analisi di sicurezza

L'analisi di sicurezza

- comprende le misure di protezione necessarie nella fase di progettazione
- deve essere effettuata al più tardi prima della messa in esercizio
- spiega come escludere ovvero ridurre i possibili pericoli sul sistema porta in considerazione della concreta situazione di installazione e del gruppo di utenti
- indica i possibili rischi residui

L'installatore di un sistema porta

- è tenuto ad effettuare e documentare un'analisi di sicurezza (analisi dei pericoli / analisi dei rischi) in conformità a DIN 18650 / EN 16005 ovvero in conformità alla Direttiva Macchine 2006/42/CE
- deve esporre una dichiarazione di conformità CE e applicare il marchio CE sul sistema porta.

In generale si devono evitare i punti pericolosi

Caratteristiche della porta:

Oggetto: _____

Via: _____

CAP / luogo di installazione _____

posizione all'interno dell'edificio, numero della porta, denominazione:
_____

larghezza dell'anta: _____ mm

altezza dell'anta: _____ mm

numero di ante: _____

calcolo del peso della porta:

peso della porta = altezza dell'anta A [dm] x larghezza dell'anta B [dm] x spessore del vetro C [dm] x 2,5 kg/dm³ + peso dei componenti D [kg]

Arrotondare il risultato a 5 kg e impostare questo valore nell'unità di controllo.

Peso della porta: _____ kg

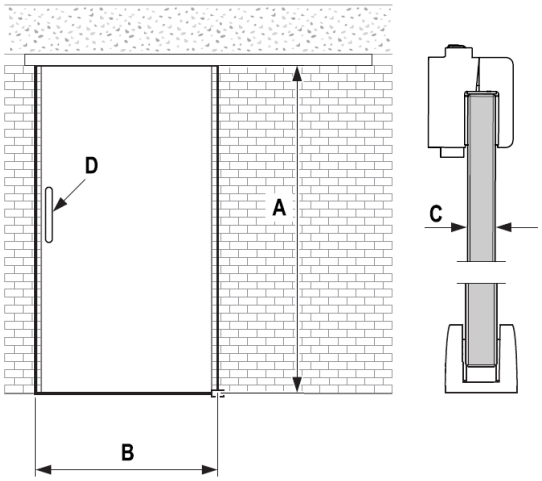

Autore dell'analisi di sicurezza:

Nome: _____

Via: _____

CAP / Località: _____

Data: _____

Firma: _____

Gestore del sistema porta:

Nome: _____

Via: _____

CAP / Località: _____

Data: _____

Firma: _____

Costruttore del sistema porta (completo) (ditta installatrice)

Nome: _____

Via: _____

CAP / Località: _____

Data: _____

Firma: _____

Pericolo!
(schiacciamento/cesoiamento/urto)

Controllare i punti seguenti e se conforme apporre una croce fra le parentesi quadre [ ]. Le parentesi tonde ( ) stanno a indicare una soluzione alternativa. In caso di non conformità (quindi di mancato adempimento), produrre tale conformità o, in caso contrario, non mettere in esercizio Portavant 80 automatic.

[ ] Verifica generale dell'ambiente circostante
Le ante della porta non devono aprirsi direttamente verso ambienti in cui è già presente un traffico di passaggio.

[ ] Verifica delle distanze di sicurezza
I sistemi porta automatici devono essere concepiti in maniera tale che, durante i movimenti di apertura e chiusura, siano evitati i pericoli dovuti a schiacciamento, cesoiamento, urti e trascinamento oppure che siano previsti appositi sistemi di protezione, ad es. prevedendo distanze di sicurezza o alette protettive (nonché limitazione della forza delle porte tramite la modalità a bassa energia cinetica)

Distanze di sicurezza sufficienti per evitare il pericolo di schiacciamento:
- per le dita o le mani >= 25 mm
- per la testa >=200 mm
- per il corpo >=500 mm

Distanze di sicurezza sufficienti per evitare il pericolo di trascinamento:
- per le dita <= 8 mm
- per le braccia <= 30 mm

Considerare sempre anche i componenti quali le nicchie e le maniglie!

Nelle figure seguenti (tutti i dati sono espressi in mm) confrontare le caratteristiche specifiche del luogo di installazione con la rappresentazione. Non tutte le rappresentazioni sono necessariamente trasferibili al 100% sul reale ambiente di montaggio.

(a) Pericolo all'altezza della testa (schiacciamento)

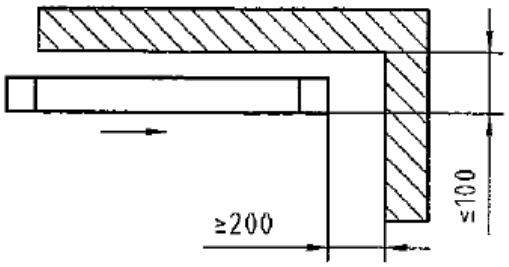

s ≤ 100 poi y ≥ 200

(b) Pericolo per il corpo (schiacciamento)

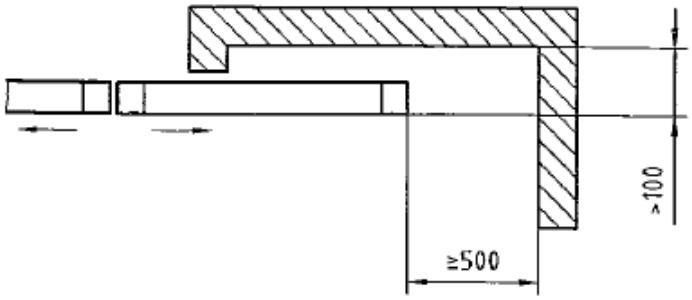

s > 100 poi y ≥ 500

(c) Pericolo per il corpo (schiacciamento)

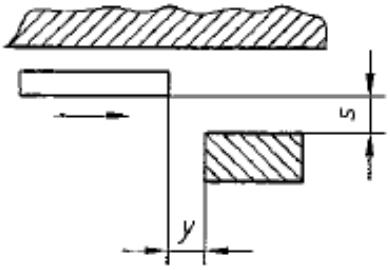

s ≥ 500 poi y ≤ 0

(d) Protezione per le dita (cesoiamento)

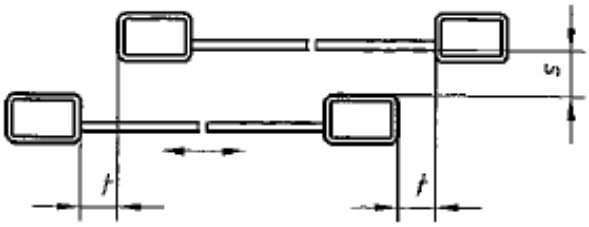

s ≤ 8 poi t ≤ 0
s > 8 poi t ≥ 25

(e) Protezione per le dita (trascinamento)

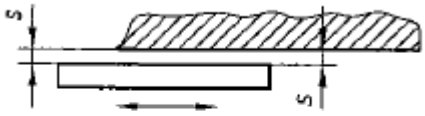

dita: s ≤ 8 o 25 < s ≤ 30

(f) Distanza fra lo spigolo anteriore dell'anta e la parte fissa della porta

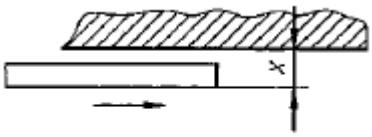

x ≤ 100

Verifica delle maniglie / nicchie o altri componenti

[ ] non a spigoli vivi E
[ ] nessun punto con pericolo di lesioni da cesoiamento / distanze di sicurezza sufficienti

Verifica della lastra di vetro

[ ] non a spigoli vivi / nessuna tacca presente sullo spigolo E
[ ] vetro di sicurezza E
[ ] le ante trasparenti sono contrassegnate tramite adesivo / strisce satinate poste all'altezza degli occhi in modo che l'utente capisca se la porta è chiusa E
[ ] è applicato l'adesivo con l'indicazione "funzionamento automatico"

[ ] Verifica del peso della porta impostato sul menu

Verificare di nuovo se nel menu master è stato inserito il peso corretto comprensivo dei componenti (maniglie, ecc.).

→ La modalità a bassa energia cinetica garantisce la protezione.

Nota: La visualizzazione "2x60kg" sul display indica che è in uso un sistema a due ante con un peso di 60 kg per anta. Allo stesso modo, "1x60kg" indica un sistema ad un'anta con un peso della porta di 60 kg.

Pericolo!
(schiacciamento/cesoiamento/urto)

Non impostare mai un peso troppo basso sull'unità di controllo e fare attenzione ad apporre sempre l'indicazione "2x" in caso di sistemi a due ante. Soltanto così viene garantito che le velocità massime consentite, calcolate in base al peso della porta, soddisfino le condizioni previste dalla norma DIN 18650 / EN 16005 per la modalità a bassa energia cinetica. **Impostazioni sbagliate possono provocare lesioni gravi.**

[ ] Verifica dei pulsanti (se presenti)

I pulsanti a parete e la relativa applicazione devono rispondere alle esigenze dell'utente. Essi devono essere installati laddove non possono impedire il movimento di apertura della porta all'utente o quest'ultimo non venga colpito dalla porta stessa o, ancora, in una posizione da cui la vista sulla porta sia sgombra da ostacoli al fine di verificare se il movimento della porta possa rappresentare un pericolo per altre persone. I pulsanti a parete devono essere pensati e montati in modo tale che il pericolo di un'attivazione non intenzionale sia ridotto al minimo. Essi devono essere alla portata dell'utente e facilmente riconoscibili e visibili.

[ ] Verifica dei sensori di movimento (se presenti)

L'area controllata da un sensore di movimento che avvia l'attivazione dovrebbe essere compresa in un range fra 1000 mm e 1500 mm davanti alla porta. Tale area deve coprire almeno la larghezza totale di apertura della porta.

[ ] Persone particolarmente vulnerabili (ad es. bimbi piccoli, diversamente abili, ecc.)

( ) Non si prevede l'uso della porta da parte di persone particolarmente vulnerabili
O
( ) Il gestore del sistema porta garantisce che la porta non sarà utilizzata da persone particolarmente vulnerabili
O
Se si prevede l'utilizzo della porta da parte di persone particolarmente vulnerabili, la sicurezza del sistema porta viene implementata tramite

( ) riduzione della velocità di apertura (nella misura in cui tale velocità sia sufficiente per un passaggio confortevole attraverso la porta) E/O
( ) riduzione della velocità di chiusura E/O
( ) selezione della modalità semiautomatica E/O
( ) disattivazione del menu utente (al fine di inserire le modifiche al sistema di sicurezza da parte dell'utente) O
( ) il gestore assicura che la porta sarà azionata manualmente o in modalità semiautomatica in caso di presenza di persone particolarmente vulnerabili.

Pericolo!
(schiacciamento/cesoiamento/urto)

Se le misure proposte per proteggere le persone particolarmente vulnerabili non sono considerate sufficienti, <u>non</u> è possibile mettere in funzione Portavant 80 automatic.

7.2 Dichiarazione di conformità dell'installatore

Il costruttore del meccanismo d'azionamento della porta (Willach) ha applicato il marchio CE su tale meccanismo (quasi-macchina) ed ha presentato, laddove possibile, la tipizzazione e classificazione in conformità a DIN 18650.

Dichiarazione di conformità dell'installatore (costruttore / montatore)

All'installatore spetta la scelta della giusta ferramenta, del battente (non incluso nella fornitura del meccanismo d'azionamento della porta da parte del costruttore) e dell'ambiente idoneo. Soltanto questi passaggi trasformano una quasi-macchina in una macchina finita ai sensi della Direttiva Macchine 2006/42/CE. L'installatore ovvero la ditta installatrice diventa così costruttore ovvero montatore della macchina finita, del sistema porta finito. La conformità del sistema porta alla Direttiva Macchine deve essere controllata secondo la direttiva stessa (analisi di sicurezza, s.v. capitolo 7.1 e Direttiva Macchine 2006/42/CE e DIN 18650 / EN 16005); tale conformità deve essere certificata con una dichiarazione CE. Il costruttore del meccanismo d'azionamento (Willach) sollecita l'installatore del sistema porta ad utilizzare il marchio CE del meccanismo d'azionamento e a integrare la classificazione secondo DIN 18650 in modo da coprire l'intero sistema porta.

Le prime sei cifre e l'ottava della classificazione sono già state stampate dal costruttore (Willach) sull'etichetta applicata sul meccanismo d'azionamento.

Classificazione DIN 18650 I **2** I **1** I **2** I **0** I **1 3** I **0** I __ __ __ I **4** I

1ª cifra: tipo d'azionamento	**2**	azionamento porta scorrevole
2ª cifra: durata del meccanismo d'azionamento	**1**	200.000 cicli di prova
3ª cifra: tipo di porta	**2**	porta scorrevole
4ª cifra: idoneità come porta tagliafuoco	**0**	non idonea come porta tagliafuoco
5ª cifra: dispositivi di sicurezza sul meccanismo d'azionamento	**1**	limitazione della forza
	3	bassa energia (cinetica)
6ª cifra: requisiti particolari del meccanismo d'azionamento	**0**	nessun requisito particolare
7ª cifra: sicurezza del sistema porta automatico	**?**	**da definire da parte dell'installatore**
8ª cifra: temperatura ambiente	**4**	range di temperatura secondo le indicazioni del costruttore del meccanismo d'azionamento

La 7ª cifra deve essere inserita dall'installatore nel modo seguente:

0 - nessun dispositivo di sicurezza supplementare
1 - le distanze di sicurezza misurate sono sufficienti
2 - dotato di protezione per le dita contro lo schiacciamento, il cesoiamento e il trascinamento delle dita

"0" indica che non è presente nessun dispositivo di sicurezza. Sono dispositivi di sicurezza, ad esempio, le alette di protezione fisse (nota: Portavant 80 automatic non può essere dotato di sorveglianza dei bordi di chiusura).

"1" indica che tutte le distanze di sicurezza sono sufficienti. A questo proposito si vedano anche i grafici da a) a f) nel capitolo 7.1. (in generale il simbolo ">").

"2" indica che sono state prese misure precauzionali contro il pericolo di schiacciamento, cesoiamento e trascinamento delle dita. Tali misure possono essere intraprese, ad esempio,

scegliendo le distanze in base ai grafici a) - f) del capitolo 7.1. Misure idonee possono essere anche delle copertine adeguate per crepe troppo grandi (ad es. in caso di montaggio a parete).

La norma consente di inserire più classi (in generale tutte e tre, se appropriato) nello spazio riservato alla settima cifra; in altre parole l'installatore può riportare la cifra appropriata sull'adesivo di classificazione posto sull'unità di azionamento e sulla copia della classificazione presente in questo manuale (nota: utilizzare una penna con inchiostro indelebile).

Dichiarazione di conformità CE

Il costruttore del sistema porta dichiara che tale sistema è conforme alla Direttiva Macchine.

Ditta: _____

Nome: _____

Via: _____

CAP / Località: _____

Si certifica che il sistema completo porta scorrevole, azionato da un sistema d'azionamento automatico per porte scorrevoli, tipo "Portavant 80 automatic", costruttore Gebr. Willach GmbH, Stein 2, 53809 Ruppichteroth,

numero di serie / anno di costruzione: _____ (riportare quanto indicato sulla targhetta)

è conforme ai requisiti della Direttiva Macchine 2006/42/CE.

Si certifica inoltre che la documentazione tecnica della macchina completa è stata realizzata secondo la parte A dell'allegato II.

L'analisi di sicurezza (s.v. capitolo 7.1) è stata eseguita in osservanza delle specificità locali ed è debitamente documentata. Il montaggio e la messa in esercizio sono stati eseguiti conformemente alla guida al montaggio e al manuale del sistema di azionamento del costruttore.

_____ _____

Luogo, data

Nome e firma
Installatore / ditta installatrice

8 Guida all'uso

Leggere prima la "Descrizione del funzionamento" (Capitolo 3)

8.1 Impostazioni tramite menu utente

Passaggio da una modalità operativa all'altra
Premere il tasto "Menu" per aprire il menu utente. Alla prima voce di menu è possibile cambiare la modalità operativa tramite i tasti "+" o "-". Per le modalità operative si veda il capitolo 3. La selezione visualizzata viene memorizzata non appena si richiama la voce di menu successiva con il tasto "Menu" oppure si fa spegnere il display dopo un minuto.

Attivazione/disattivazione dei sensori di movimento
Premendo di nuovo il tasto "Menu" è possibile attivare o disattivare i sensori di movimento connessi. Per modificare la selezione premere i tasti "+" o "-".
Nota: Durante le assenze, per esempio, può essere opportuno disattivare i sensori di movimento per permettere libero accesso agli animali domestici. Ricordare che i sensori di movimento possono essere attivati soltanto in modalità automatica. Nella modalità semiautomatica il sistema di controllo disattiva i sensori di movimento.

Impostare il livello di sensibilità della funzione Push & Go
Premendo ancora una volta il tasto "Menu" è possibile impostare il livello di sensibilità della funzione Push & Go. Tramite i tasti "+" e "-" si può impostare la corsa Push su cui deve essere spinta la porta prima che l'automatismo prosegua il movimento in un range compreso fra 4 e 20 mm.
Nota: In caso di problemi con animali domestici che tentano di aprire la porte con le zampe (vietato) è possibile aumentare il valore della corsa Push. Di norma viene lasciata l'impostazione di fabbrica (8 mm).

Impostare la velocità di apertura
La velocità di apertura si imposta premendo ancora una volta il tasto "Menu". Selezionare uno dei valori percentuali presenti nella lista tramite i tasti "+" o "-". 100% corrisponde alla velocità massima consentita di apertura in modalità a bassa energia cinetica secondo DIN 18650 / EN 16005. L'utente può ridurre tale velocità solo in percentuale.
Nota: La minore velocità di apertura riduce l'energia che viene prodotta in seguito all'impatto del bordo di chiusura secondario con un ostacolo. Verificare che la porta si apra abbastanza velocemente in modo da evitare che l'utente debba aspettare.

Impostare la velocità di chiusura
La velocità di chiusura si imposta premendo ancora una volta il tasto "menu". Selezionare uno dei valori percentuali presenti nella lista tramite i tasti "+" o "-". 100% corrisponde alla velocità massima consentita di chiusura in modalità a bassa energia cinetica secondo DIN 18650 / EN 16005. L'impostazione di fabbrica è 50%. L'utente può aumentare tale velocità anche oltre il valore impostato di fabbrica, fino a un massimo di 100%.
Nota: Di norma, durante la chiusura della porta, i passanti non aspettano la conclusione del movimento. Una chiusura lenta, quindi, di solito, non infastidisce. Soprattutto durante la chiusura, però, si potrebbe verificare un impatto fra l'utente che sta attraversando la porta e il bordo di chiusura principale. Per questa ragione si sconsiglia di impostare una velocità di chiusura superiore al 50%, pur essendo un valore del 100% consentito in modalità a bassa energia cinetica.

Impostare il tempo di pausa APERTO / tempo di pausa apertura
Premendo il tasto "Menu" è possibile definire il tempo di pausa di apertura della porta in modalità automatica. Tramite i tasti "+" o "-" selezionare dalla lista la durata in secondi.

Attivazione/disattivazione della modalità feste
Premendo ancora una volta il tasto “Menu” è possibile attivare e disattivare la modalità feste. Il passaggio da un’impostazione all’altra (attivata/disattivata) avviene premendo il tasto “+” e “-”. Ricordare che l’impostazione “attivata” consente in linea di principio la modalità feste, ma che, tuttavia, la porta non assume automaticamente questa funzionalità. Perché questo succeda, occorre eseguire un comando ulteriore descritto al capitolo 8.2 (Uso della porta/Modalità feste).
Se la modalità feste è percepita come elemento di disturbo (ad es. in caso di alternanza di utenti poco pratici di questa funzione) è possibile disattivare la modalità feste seguendo la procedura descritta sopra.

Visualizza i cicli di movimento effettuati
Premendo ancora una volta il tasto “Menu” possono essere visualizzati i cicli di movimento effettuati. Si veda a questo proposito anche il capitolo 9 (Manutenzione). Comunicare sempre il numero di cicli di movimento effettuati in caso di reclami o quando contattate l’assistenza.

Versione del prodotto
Premendo ancora una volta il tasto “Menu” è possibile visualizzare la versione del prodotto (numero di versione). Si veda a questo proposito anche il capitolo 10 (Ricerca dei guasti). Comunicare sempre il numero di versione del prodotto in caso di reclami o quando contattate l’assistenza.

Verifica delle impostazioni
Verificare tutte le impostazioni premendo ripetutamente il tasto “Menu” e, se necessario, modificarle con i tasti “+” o “-”.

Nota: Il display si spegne automaticamente dopo un minuto.

Reset
Utilizzare la punta di una matita per premere il tasto “reset”. Il software viene riavviato premendo il tasto “Reset”. Il display chiede di effettuare un ciclo di addestramento (“Corsa teach-in - Spingere porta”). Spingere la porta in una direzione qualsiasi. Accertarsi che la corsa della porta non sia ostruita da ostacoli perché il ciclo di addestramento serve per individuare il finecorsa.
È possibile utilizzare il tasto “Reset” se il ciclo di addestramento viene disturbato o interrotto e deve essere eseguito di nuovo. Il tasto “reset” può essere premuto anche quando il software non reagisce più e l’automatismo della porta non accenna ad alcun movimento nemmeno dopo una spinta manuale.
Nota: Premendo il tasto “Reset”, le impostazioni personalizzate effettuate tramite il menu non vengono cancellate (così come non vengono resettate le impostazioni di fabbrica).

8.2 Uso della porta

Push & Go (di serie)
La funzione Push & Go permette di spingere la porta nella direzione desiderata conferendole così il movimento voluto. Il sistema di controllo riconosce la direzione del movimento lungo la corsa Push impostata nel menu utente e attiva automaticamente l’azionamento a motore. A questo punto lasciare la porta.

Pericolo!

(schiacciamento/cesoiamento/urto)

Trattenere la porta mentre l'azionamento a motore è in funzione ne comporta il blocco e determina il movimento in direzione opposta (riconoscimento di un ostacolo).
Spingere la porta con troppa forza nella direzione desiderata e poi lasciarla porta l'azionamento a ripristinare la velocità di scorrimento impostata. In caso di mancanza di corrente o in modalità manuale l'azionamento non può regolare la velocità della porta che, di conseguenza, che deve essere accompagnata a mano per tutto il percorso e frenata, sempre a mano, una volta raggiunto il finecorsa.
Spingere sempre la porta con attenzione (anche con Push & Go)!

Radio-telecomando (optional)
Con il radio-telecomando è possibile aprire e richiudere la porta in modalità semiautomatica. In modalità automatica, invece, il telecomando serve solo per aprire la porta; la chiusura avviene automaticamente una volta trascorso il tempo pausa di apertura.
Durante il movimento di apertura la porta non reagisce più al telecomando in nessuna delle due modalità. Durante la chiusura, è possibile invertire la direzione del movimento (apertura) premendo il tasto sul telecomando.
Con un telecomando si possono comandare fino a quattro porte. Allo stesso modo più telecomandi possono comandare la stessa porta.

Pericolo!

(schiacciamento/cesoiamento/urto)

Premere sul telecomando soltanto se si vuole controllare il movimento della porta e dopo aver verificato che la porta in movimento non provoca alcun rischio per le persone (in particolare se particolarmente vulnerabili).
Tenere il telecomando fuori dalla portata dei bambini.

Radio-pulsante a parete/pulsante a parete via cavo (optional)
Il radio-pulsante a parete o il pulsante a parete via cavo hanno lo stesso funzionamento e lo stesso utilizzo del radio-telecomando.

Pericolo!

(schiacciamento/cesoiamento/urto)

Questi pulsanti devono essere applicati in una posizione da cui è possibile avere un'ottima visibilità sulla corsa della porta e in cui gli utenti (in particolare se particolarmente vulnerabili) non corrono rischi quando li premono. Premere i pulsanti soltanto dopo aver verificato che la porta in movimento non provoca alcun rischio per le persone (in particolare se particolarmente vulnerabili).

MODALITÀ FESTE (solo in modalità automatica)
La chiusura automatica della porta al termine del tempo pausa apertura può essere disattivata temporaneamente, in modalità automatica, con la funzione MODALITÀ FESTE. In questo modo è possibile impedire la chiusura, che può essere percepita come fastidiosa in caso di elevata frequentazione (ad es. durante una festa), semplicemente senza usare il menu utente.

MODALITÀ FESTE tramite funzione di serie
La porta deve essere aperta a spinta (Push & Go). Attendere la fine del tempo pausa apertura. Se la porta inizia a richiudersi, fermarla con le mani nei primi 4 cm di corsa. La porta torna al finecorsa (aperto) dove viene disattivata. Per terminare la funzione MODALITÀ FESTE spingere la porta nella direzione di chiusura.

MODALITÀ FESTE tramite accessori optional
Fare un doppio click sul pulsante (accessorio optional) quando la porta è chiusa; la distanza che intercorre fra i due impulsi non deve superare 0,3 secondi. Il doppio click può essere effettuato anche tramite telecomando (optional). Anche in questo caso la porta deve essere chiusa. Una volta ricevuto l'impulso del doppio click, la porta si apre e resta aperta finché non viene spinta nella direzione di chiusura oppure si preme un pulsante o il telecomando.

Nota: la modalità feste è possibile solo se attivata dal menu utente. Si veda a questo proposito il capitolo 8.1 (Impostazioni tramite menu utente/Modalità feste)

Mancanza di corrente
In caso di mancanza di corrente la porta può essere utilizzata come una normale porta scorrevole.

Pericolo!
(schiacciamento/cesoiamento/urto)

In caso di mancanza di corrente l'azionamento non può regolare la velocità della porta che, di conseguenza, deve essere accompagnata con la mano su tutta la corsa e arrestata, sempre a mano, una volta raggiunto il finecorsa.

Quando torna la corrente, il display visualizza il seguente messaggio "Corsa teach-in – Spingere porta". Verificare che la corsa della porta non sia ostruita e spingere la porta in una qualsiasi direzione. In questo modo si avvia il ciclo di addestramento (ciclo lento) per individuare il finecorsa della porta che viene eseguito automaticamente. Non interrompere il ciclo di addestramento e non toccare la porta mentre il ciclo di addestramento è in esecuzione, in caso contrario il finecorsa determinato potrebbe essere sbagliato (s.v. anche il capitolo 8.1 → "Reset").
Le impostazioni effettuate tramite il pannello dei comandi non vengono perse in caso di mancanza di corrente.

9 Collaudo, verifiche e manutenzione in conformità a DIN 18650 / EN 16005

I seguenti requisiti si applicano ad un uso della porta conforme a DIN 18650 / EN 16005:

- verifica e collaudo secondo la check-list sotto riportata, eseguiti da personale addestrato dal costruttore prima della prima messa in esercizio
- controllo regolare, almeno una volta all'anno, del sistema porta automatico da parte di una persona addestrata
- manutenzione eseguita da personale addestrato almeno ogni 200.000 cicli di apertura/chiusura secondo le indicazioni del costruttore (i cicli di apertura / chiusura possono essere visualizzati tramite menu utente, s.v. la guida all'uso)

Check-list "Messa in esercizio":

- installazione a regola d'arte secondo le istruzioni del costruttore
- controllare che l'anta della porta si muova liberamente, regolare se necessario
- funzionamento corretto della porta (controllo del movimento di apertura, chiusura e movimento di ritorno dopo l'impatto con un ostacolo)
- funzionamento dei generatori di impulsi installati quali radio-pulsante, radio-telecomando o sensori di movimento cablati
- installare misure di protezione efficaci per evitare o mettere in sicurezza i punti pericolosi fra le parti della porta e fra la porta e l'ambiente circostante, ad es. distanze di sicurezza
- impostazione corretta del peso della porta (per il calcolo si veda il capitolo 7.1)
- esecuzione e documentazione dell'analisi di sicurezza secondo il capitolo 7.1
- redazione della dichiarazione di conformità secondo il capitolo 7.2
- applicare la targhetta di controllo (con indicazione del controllo successivo)
- documentare nel registro delle prove (in questo capitolo) la messa in esercizio corretta
- consegna del manuale (e guida al montaggio) al gestore

Check-list "Controllo annuale":

- controllare che l'anta della porta si muova liberamente, regolare se necessario
- funzionamento corretto della porta (controllo del movimento di apertura, chiusura e movimento di ritorno dopo l'impatto con un ostacolo)
- funzionamento dei generatori di impulsi installati quali radio-pulsante, radio-telecomando o sensori di movimento cablati
- controllare le misure di protezione installate per evitare o mettere in sicurezza i punti pericolosi fra le parti della porta e fra la porta e l'ambiente circostante, ad es. distanze di sicurezza
- controllare che i cavi dell'alimentazione elettrica non siano danneggiati
- controllare la rumorosità del motore
- controllare le viti di serraggio della copertina e del coperchio
- controllare la tensione e l'usura della cinghia dentata
- controllare il corretto funzionamento e l'usura tutti i componenti mobili, verificare anche che siano ben fissati nel loro alloggio
- applicare una nuova targhetta di controllo (con indicazione del controllo successivo)
- documentare nel registro delle prove (in questo capitolo) le verifiche e i lavori di manutenzione

Cura:

Utilizzare solo detergenti normalmente in commercio per pulire il meccanismo d'azionamento. Tenere l'azionamento in un luogo asciutto e non bagnarlo. Non impiegare detergenti abrasivi.

Registro delle prove:

Caratteristiche della porta:

Oggetto:

Indirizzo:

Luogo di installazione:

Posizione all'interno dell'edificio, numero della porta, denominazione:

Numero di serie dell'azionamento:

Data:	**Verifica:**	**Esito:**	**Misura:**	**Nome**	**Firma**
	Primo controllo				
	secondo la check-list "Messa in esercizio"	peso impostato della porta m = _____ kg □ modalità a bassa energia cinetica (cap. 2.2) ok □ analisi di sicurezza (cap. 7.1) eseguita		Altre osservazioni sulla messa in esercizio:	
		Messa in esercizio corretta			
	Controllo annuale				
	secondo check-list				
	secondo check-list				
	secondo check-list				

	secondo check-list				
	secondo check-list				
	secondo check-list				
	secondo check-list				
	secondo check-list				
	secondo check-list				
	secondo check-list				
	secondo check-list				
	secondo check-list				
	secondo check-list				
	secondo check-list				
	secondo check-list				
	secondo check-list				
	secondo check-list				
	secondo check-list				
	secondo check-list				
	secondo check-list				

10 Rimozione dei guasti

Descrizione del guasto	Possibili cause	Possibile soluzione
La porta non reagisce e il display non si accende quando si preme il tasto “Menu”	Tensione di rete assente	Controllare la tensione di rete; controllare / accendere l’interruttore di sicurezza
	Cavo di rete allentato	Controllare il cavo di rete e inserirlo correttamente nella presa
	Cavo di rete difettoso	Sostituire il cavo di rete
La porta non reagisce, il display è acceso oppure si accende quando si preme il tasto “Menu”, messaggio visualizzato sul display “Corsa teach-in – Spingere porta”	La porta deve ripetere il ciclo d’addestramento dopo la caduta di corrente	Spingere la porta in una direzione qualsiasi ed eseguire il ciclo di addestramento
La porta non reagisce, il display è acceso oppure si accende quando si preme il tasto “Menu”, messaggio visualizzato sul display “Attendere, prego”	Tasso di frequentazione troppo elevato o temperatura ambiente troppo alta	Attendere ovvero riportare la temperatura ambiente ad un livello normale
La porta non reagisce, il display è acceso oppure si accende quando si preme il tasto “Menu”, messaggio visualizzato sul display “Spingere porta” o “Modalità feste”	La porta è stata disattivata, ad esempio dopo essersi scontrata due volte contro un ostacolo oppure per funzione MODALITÀ FESTE	Spingere la porta in una direzione qualsiasi
La porta non reagisce a Push & Go; il display si accende quando si preme il tasto “Menu”, ma non visualizza alcun messaggio	La porta è in modalità manuale	Controllare sul menu utente la modalità di funzionamento e, se necessario, cambiarla (s.v. guida all’uso)
	Automazione difettosa	Sostituire l’automazione
La porta non reagisce al radio-pulsante o al radio-telecomando (e le batterie del trasmettitore non sono scariche)	Il radio-ricevitore non è installato	Installare il radio-ricevitore
	Il radio-ricevitore e il trasmettitore non sono collegati fra di loro (accoppiati)	Collegare il radio-ricevitore e il trasmettitore (s.v. guida al montaggio, anche quella del ricevitore e trasmettitore)
La porta non reagisce ai sensori di movimento	Manca la tensione di alimentazione (24 V) ai sensori di movimento o è assente il collegamento dati al sistema di controllo	Controllare i collegamenti (alimentazione di tensione e linea dati) fra i sensori di movimento e i morsetti dell’unità di automazione, verificare l’eventuale presenza di danni sulla linea
	In modalità automatica: sensori di movimento disattivati nel menu utente	Attivare i sensori di movimento nel menu utente (s.v. guida all’uso)
	In modalità semi-automatica: in questa modalità i sensori	Eventualmente passare alla modalità automatica (s.v.

	di movimento vengono disattivati dal sistema di controllo (sistema di sicurezza)	guida all'uso)
La porta reagisce in ritardo ai sensori di movimento	Il campo di rilevamento dei sensori di movimento non è impostato correttamente	Adattare il campo di rilevamento dei sensori di movimento alla corsa della porta (s.v. istruzioni dei sensori di movimento)
Il display si accende premendo il tasto "Menu", tutte le impostazioni vengono visualizzate, i tasti "+" e "-" non funzionano	Il menu utente è stato disattivato dall'installatore, ad es. all'interno di hotel per non modificare le impostazioni degli ospiti oppure la disattivazione è stata effettuata per aumentare la sicurezza (minore velocità di scorrimento della porta, esclusione della modalità automatica)	Contattare la ditta installatrice per attivare il menu utente; se necessario il sistema di sicurezza dovrà essere reimpostato con il gestore (s.v. analisi di sicurezza)
La porta reagisce, il display non funziona, nemmeno premendo il pulsante	Il cavo di trasmissione dati (banda piatta) fra l'unità di azionamento e il pannello dei comandi non produce alcun contatto	Controllare che il cavo sia inserito perfettamente nelle due spine; verificare che il cavo non sia danneggiato (nota: le spine possono essere inserite a piacere)
	Display / pannello dei comandi difettoso	Sostituire il display / pannello dei comandi
	Sistema di controllo / uscita dell'unità di automazione difettosi	Sostituire l'unità di azionamento
La porta si è fermata in un punto diverso dal finecorsa, il display visualizza "Spingere porta", se il display è spento premere il tasto "Menu" e controllare il messaggio sul display	La porta è stata disattivata a causa di un contatto con un ostacolo nelle due direzioni di scorrimento oppure di un doppio contatto durante l'apertura	Se necessario rimuovere gli ostacoli, spingere la porta in una direzione qualsiasi
La porta si ferma sempre nello stesso punto, che però non corrisponde al finecorsa. Nessun messaggio sul display	Il ciclo di addestramento è stato disturbato, la porta crede di aver raggiunto il finecorsa (finecorsa sbagliato)	Effettuare di nuovo il ciclo di addestramento (tasto reset, s.v. guida all'uso)
La porta si ferma in punti diversi senza aver toccato alcun ostacolo e torna indietro	La porta crede di aver rilevato un ostacolo	Verificare che non vi siano oggetti sul binario di scorrimento, controllare che la porta sia facilmente utilizzabile
La porta supera il finecorsa previsto o i finecorsa sono fuori posto	Attenzione! Le battute di finecorsa sono allentate	Allineare e serrare le battute di fine corsa secondo le istruzioni di montaggio
Vibrazioni durante lo scorrimento	Il binario di scorrimento è troppo teso	Controllare e sistemare la base di appoggio
	Tensione della cinghia	Aumentare la tensione della

	troppo bassa	cinghia
Rumori forti, ma regolari	Struttura sottostante non adeguata (ad es. risonanza in parete vuota)	Modificare la struttura sottostante (rinforzare, intramezzare del legno, riempire la parete vuota, applicare pellicole fonoassorbenti o schiuma)
	Rulli di scorrimento danneggiati	Controllare se i rulli di scorrimento sono danneggiati e, se necessario, sostituire i carrelli morsetto
Rumori forti, ma irregolari	Presenza di oggetti sul binario di scorrimento	Rimuovere gli oggetti, anche trucioli da trapanatura, polvere, ecc. (poi pulire e controllare anche i rulli di scorrimento)
	Binario di scorrimento danneggiato	Controllare se i rulli di scorrimento sono danneggiati

11 Contatti con il costruttore

Si consiglia ai gestori dei sistemi porta di rivolgersi a ditte installatrici locali specializzate per l'esecuzione delle verifiche e la manutenzione di tali sistemi. Il costruttore può fornire i contatti con tali aziende. Su richiesta, il costruttore può fornire il servizio di verifiche e manutenzione. Tali servizi sono a pagamento.

Per maggiori informazioni su prodotti o documentazione e per ricevere le informazioni di contatto di aziende installatrici per messa in esercizio, verifiche e manutenzione contattare l'ufficio vendite:

+49 (0) 2295 9208-422 o -427
vitris@willach.com

Lu-Ve ore 7.30 - 16.30

In caso di guasti contattare l'assistenza tecnica:

Nota per gestori ed utenti: ***Come prima cosa contattare la propria ditta installatrice chiedendole supporto tecnico. Il nostro call center ha lo scopo di fornire assistenza tecnica alle aziende installatrici. Ricordare che i lavori sul sistema porta per la rimozione dei guasti possono essere eseguiti soltanto da personale tecnico debitamente addestrato.***

+49 (0) 2295 9208-500

Lu-Ve ore 8.00 - 20.00
Lingue: inglese, tedesco

È possibile anche inviare una mail all'indirizzo seguente in cui si chiede di essere richiamati nella lingua del proprio paese:
service@willach.com
Lingue: tedesco, inglese, francese, italiano, olandese, spagnolo e altre su richiesta

12 Dichiarazione d'incorporazione, conformità e prova del tipo TÜV

12.1 Dichiarazione d'incorporazione CE

Willach

Dichiarazione d'incorporazione CE

Gebr. Willach GmbH
Stein 2
53809 Ruppichteroth
Germania

---

dichiara con la presente che il

sistema di azionamento automatico per porte scorrevoli

tipo: **Portavant 80 automatic**
numero di serie: **PT80A-A**

è conforme ai seguenti requisiti fondamentali della **Direttiva Macchine 2006/42/CE:**
allegato I, articoli 1.1.2; 1.1.3; 1.1.5; 1.2.1–1.2.3; 1.2.6; 1.3.1-1.3.4; 1.3.7; 1.5.1; 1.6.1; 1.7.1; 1.7.3; 1.7.4, e
una specifica secondo EN ISO 13849-1: cat. 2 Performance Level "d" per la limitazione d'energia e il riconoscimento del finecorsa.
La quasi-macchina è conforme anche a tutte le principali prescrizioni contenute nelle direttive **2006/95/CE (Direttiva Bassa Tensione)** e **2004/108 CE (Compatibilità Elettromagnetica)**.

Si dichiara che la documentazione tecnica pertinente di questa quasi-macchina è stata compilata in conformità alla parte B dell'allegato VII; su richiesta, tale documentazione sarà messa a disposizione delle autorità competenti.
Responsabili della compilazione della documentazione necessaria: Gebr. Willach GmbH

L'automazione sopra indicata non deve essere messa in servizio finché non sarà terminata la sua incorporazione in un sistema porta conforme alla Direttiva Macchine (2006/42/CE) e il costruttore del sistema porta (azienda installatrice) non abbia compilato e firmato una dichiarazione di conformità CE.

Ruppichteroth, 15.02.2013

Dott. Jens Willach
Amministratore delegato

12.2 Dichiarazione di conformità CE

Willach

Dichiarazione di conformità CE

Gebr. Willach GmbH
Stein 2
53809 Ruppichteroth
Germania

Il sottoscritto, rappresentante il costruttore del

sistema di azionamento automatico per porte scorrevoli

tipo: **Portavant 80 automatic**
numero di serie: **PT80A-A**

dichiara che i prodotti fabbricati secondo il modello sopra menzionato risultano conformi alle principali indicazioni in merito agli obiettivi di sicurezza delle direttive del Consiglio Europeo miranti all'armonizzazione delle norme giuridiche negli Stati Membri della CE:

2006/95/EG Direttiva Bassa Tensione
2004/108/EG Compatibilità Elettromagnetica

In considerazione delle specifiche rilevanti per il prodotto in questione, sono state applicate le norme e regole seguenti:

DIN 18650-1, DIN 18650-2 "Sistemi porta automatici"
DIN EN 16005: 2009 "Porte motorizzate"
EN ISO 13849-1 "Sicurezza e sistemi di comando"
EN ISO 12100-1 "Sicurezza del macchinario"
EN ISO 14121-1 "Valutazione del rischio"
BGR 232 (Associazione professionale) "Porte a comando elettrico"
EN 55014-1, EN 55014-2, EN 61000-3-2, EN 61000-3-3
EN 60335-1 "Sicurezza degli apparecchi elettrici d'uso domestico"

Ruppichteroth, 15.02.2013

CE

(Dott. Jens Willach)

12.3 Prova del tipo TÜV

TÜV NORD

ZERTIFIKAT
CERTIFICATE

Hiermit wird bescheinigt, dass die Firma / *This certifies that the company*

Gebrüder Willach GmbH
Stein 2
53809 Ruppichteroth
Deutschland

berechtigt ist, das unten genannte Produkt mit dem abgebildeten Zeichen zu kennzeichnen
is authorized to provide the product mentioned below with the mark as illustrated

Fertigungsstätte *Manufacturing plant*	**Gebrüder Willach GmbH** **Stein 2** **53809 Ruppichteroth** **Deutschland**
Beschreibung des Produktes *(Details s. Anlage 1)* Description of product *(Details see Annex 1)*	**Schiebetürantrieb für einzel- und doppelflügelige Türsysteme** *Sliding door drive for a single or double leaf door system*
Geprüft nach *Tested in accordance with*	**EN 16005:2013+AC:2015** **DIN 18650-1:2010** **DIN 18650-2:2010** **EN ISO 13849-1:2015** **DIN EN 60335-1:2012 + Berichtigung 1:2014 + Berichtigung 2:2014** **DIN EN 60335-2-103:2015**

TÜV NORD
TÜV NORD CERT GmbH
Baumuster geprüft

Registrier-Nr. / *Registered No.* 44 780 14120102
Prüfbericht Nr. / *Test Report No.* 3518 9300
Aktenzeichen / *File reference* 8000465234

Gültigkeit / Validity
von / *from* 2017-09-21
bis / *until* 2022-09-20

TÜV NORD CERT GmbH
Zertifizierungsstelle Maschinen

Essen, 2017-09-21

TÜV NORD CERT GmbH Langemarckstraße 20 45141 Essen www.tuev-nord-cert.de prodcert@tuev-nord.de

ANLAGE
ANNEX

Anlage 1, Seite 1 von 1
Annex 1, page 1 of 1

zum Zertifikat Registrier-Nr. / *to Certificate Registration No.* 44 780 14120102

Teilprüfung:
Partial test:

Produktbeschreibung:
Product description:
Schiebetürantrieb für einzel- und doppelflügelige Türsysteme
Sliding door drive for a single or double leaf door system

Typenbezeichnung:
Type designation:
Portavant 80 automatic
Portavant 80 automatic

Technische Daten:
Technical data:

Nennspannung: *Nominal voltage:*	**110 – 230 VAC**
Nennfrequenz: *Nominal frequency:*	**50 / 60 Hz**
Leistungsaufnahme: *Power consumption:*	**60 W**
Leistung im Stand-by: *Power in Stand-by:*	**1,0 W**
Schutzart: *Protection degree:*	**IP 20**
Dauerfunktionsprüfung: **Endurance test:**	**500.000 Zyklen** / *cycles*
Türflügelgewicht:	**20 – 80 kg (Einflügel** / *single*) **20 – 60 kg (Doppelflügel** / *double*)

Parameter EN ISO 13849-1 für die Funktionen Kraftbegrenzung, Geschwindigkeitsregelung und Positionserkennung:
$MTTF_D$ = 526 Jahre; DC_{avg} = 83%, Kategorie 2, Performance Level d
Parameter EN ISO 13849-1 for functions limit of force, speed regulation and position monitoring:
$MTTF_D$ = 526 years; D_{Cavg} = 83%, category 2, Performance Level d

Der Antrieb erfüllt die Anforderungen gemäß DIN 18650-2 Kapitel 4.4.4 und EN 16005 Kapitel 4.6.4 für einen Niedrigenergieantrieb.
The drive fulfills the requirements according to DIN 18650-2 chapter 4.4.4 and EN 16005 chapter 4.6.4 for low energy drive.

TÜV NORD CERT GmbH
Zertifizierungsstelle Maschinen

Essen, 2017-09-21

TÜV NORD CERT GmbH Langemarckstraße 20 45141 Essen www.tuev-nord-cert.de prodcert@tuev-nord.de

13 Allegati

13.1 Vista parziale e definizioni

Vista parziale:

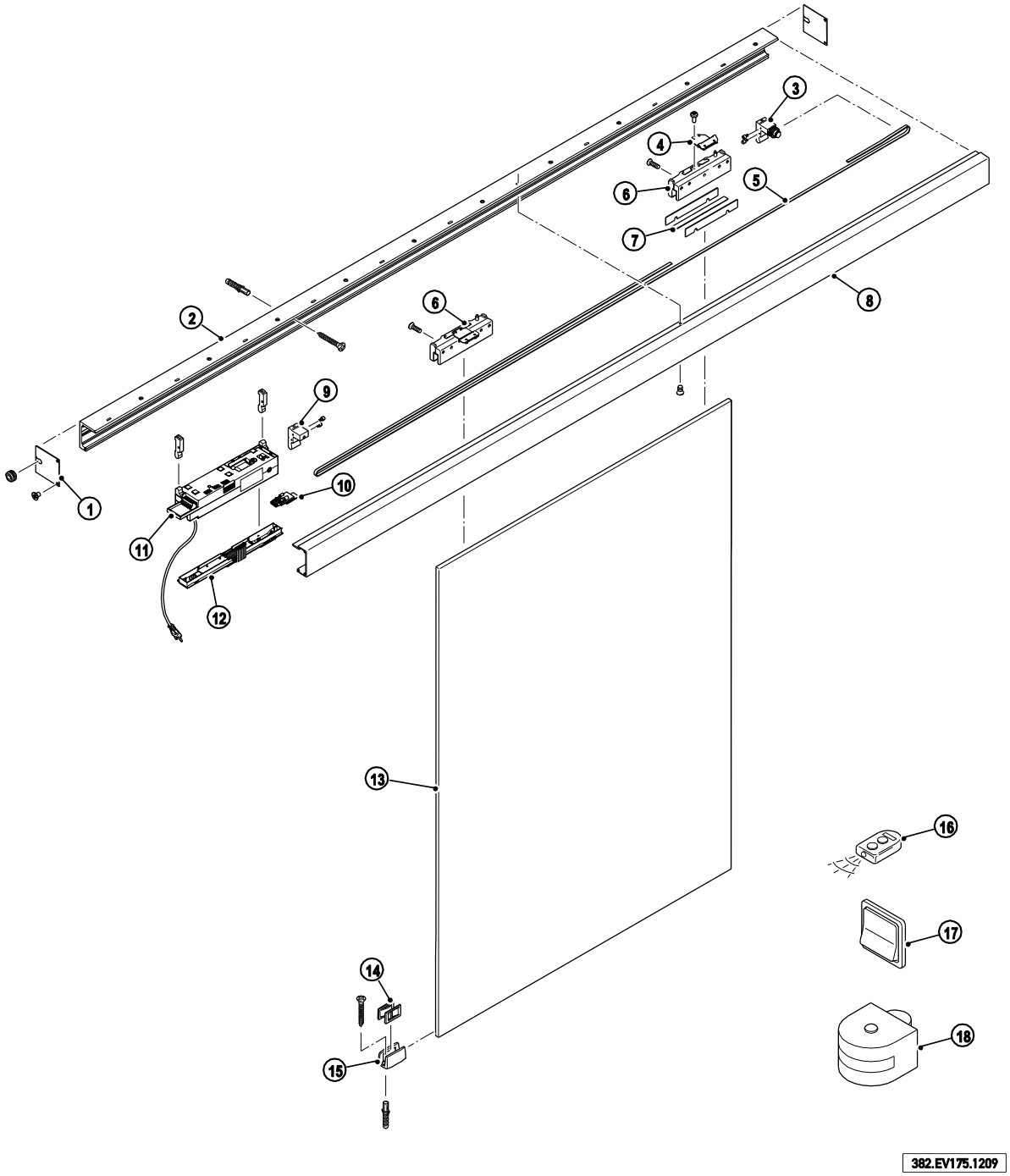

Definizioni:

(1) coperchio
(2) binario di scorrimento
(3) battuta di finecorsa con ritorno della cinghia
(4) fissaggio della cinghia
(5) cinghia dentata
(6) carrello morsetto
(7) spessori di serraggio
(8) copertina
(9) battuta di finecorsa
(10) radioricettore
(11) unità di azionamento e controllo
(12) pannello dei comandi
(13) anta della porta
(14) inserto per guida a pavimento
(15) guida a pavimento
(16) telecomando
(17) radio-pulsante (con programma di pulsanti montati a incasso di diversi costruttori)
(18) sensori di movimento (con cavo fisso)

Colophon

Gebr. Willach GmbH
Stein 2
53809 Ruppichteroth
Germania

Telefono: +49 2295 9208-421 o -427
Fax: +49 2295 9208-429

Sito web: www.willach.com
e-mail: vitris@willach.com