Aquant 40 – perçages du verre pour configurations de pose avec profilé sur le pourtour de la douche (montage avec deux raccords muraux)

Configurations de pose

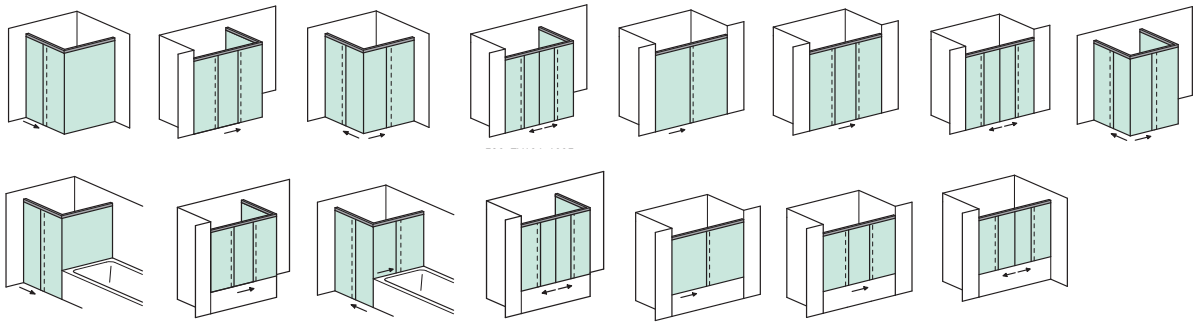

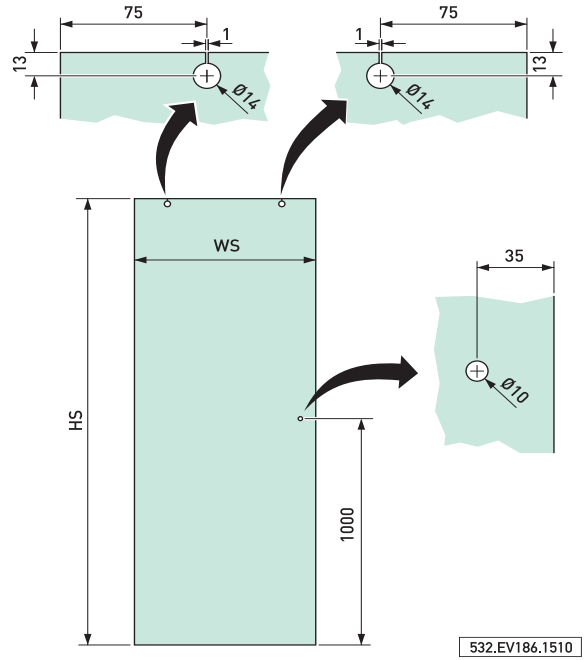

Le perçage du verre dans un diamètre de 10 mm n'est nécessaire qu'en cas d'utilisation de la poignée Aquant.

Configurations de pose

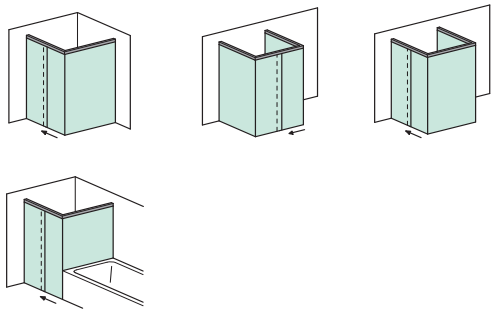

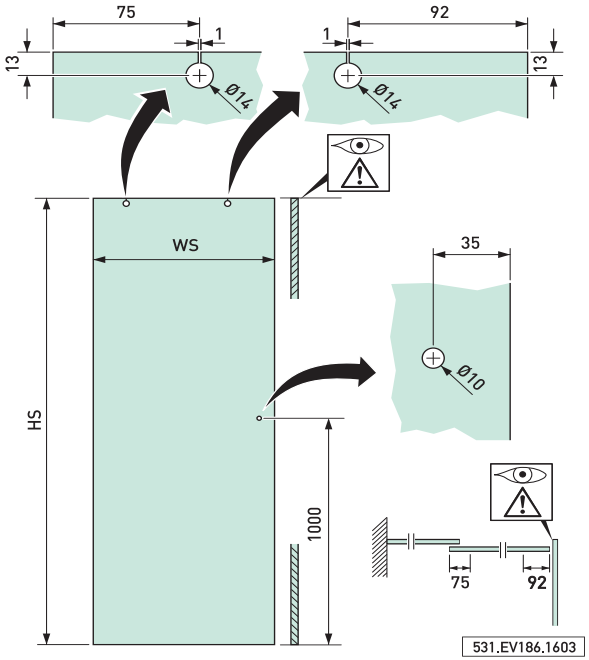

Le perçage du verre dans un diamètre de 10 mm n'est nécessaire qu'en cas d'utilisation de la poignée Aquant.

Aquant 40 – perçages du verre pour configurations de pose avec montage en façade vitrée ou avec paroi coulissante de protection contre les projections d'eau

Configurations de pose avec montage en façade vitrée d'un côté ou des deux côtés

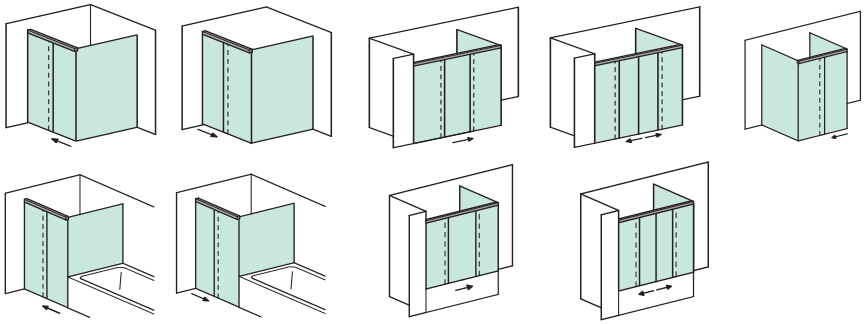

Configurations de pose avec paroi coulissante de protection contre les projections d'eau

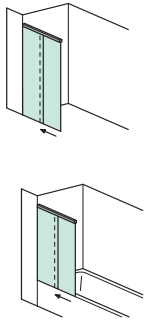

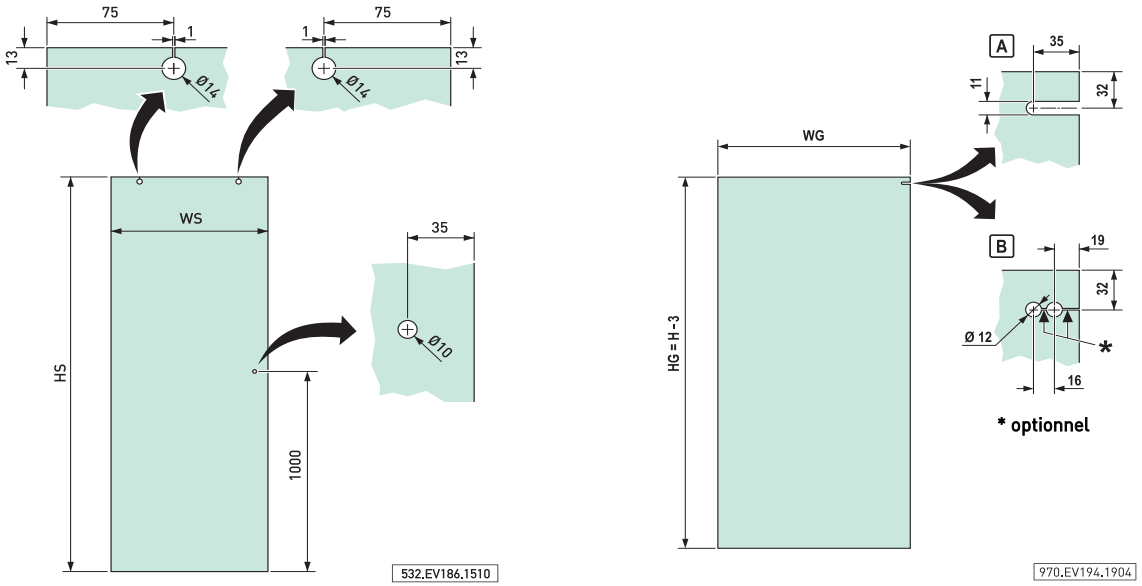

Le perçage du verre dans un diamètre de 10 mm n'est nécessaire qu'en cas d'utilisation de la poignée Aquant.

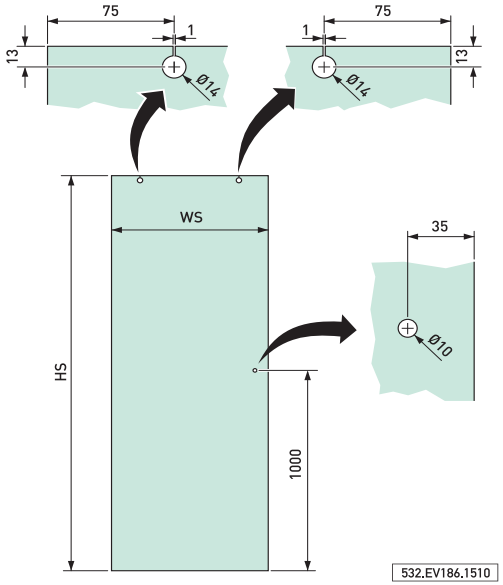

Le perçage du verre dans un diamètre de 10 mm n'est nécessaire qu'en cas d'utilisation de la poignée Aquant.