vitris

Herraje innovador para vidrio

Lista de artículos
Atrivant 80

El innovador herraje para puertas correderas de vidrio con arrastre suave de las hojas y amortiguación opcional en las posiciones finales para acristalamientos de balcones y terrazas sin marco con vidrio templado

*opcional

Atrivant 80 - Perfiles

Figura	Aplicación	Denominación	Longitud del perfil	Número de artículo	Características	Unidad	Precio en euros
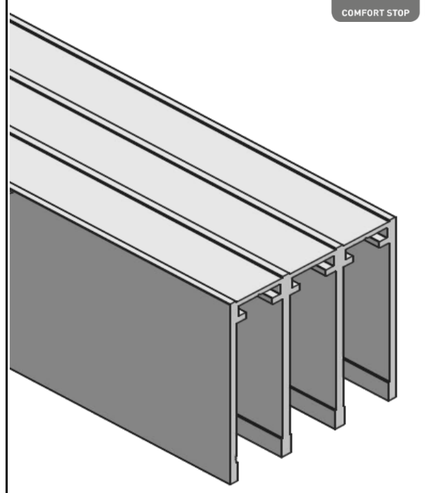		Riel de techo alto para instalaciones con COMFORT STOP + PERFECT CLOSE, 3 vías	1996 mm	650 023.1996.110	EV 1 aluminio natural	1 pieza	
				650 023.1996.593	RAL 7016 con recubrimiento en polvo gris antracita, textura fina mate	1 pieza	
				650 023.1996.517	RAL 9016 con recubrimiento en polvo blanco, textura fina mate	1 pieza	
			2496 mm	650 023.2496.110	EV 1 aluminio natural	1 pieza	
				650 023.2496.593	RAL 7016 con recubrimiento en polvo gris antracita, textura fina mate	1 pieza	
				650 023.2496.517	RAL 9016 con recubrimiento en polvo blanco, textura fina mate	1 pieza	
			2996 mm	650 023.2996.110	EV 1 aluminio natural	1 pieza	
				650 023.2996.593	RAL 7016 con recubrimiento en polvo gris antracita, textura fina mate	1 pieza	
				650 023.2996.517	RAL 9016 con recubrimiento en polvo blanco, textura fina mate	1 pieza	
			3496 mm	650 023.3496.110	EV 1 aluminio natural	1 pieza	
				650 023.3496.593	RAL 7016 con recubrimiento en polvo gris antracita, textura fina mate	1 pieza	
				650 023.3496.517	RAL 9016 con recubrimiento en polvo blanco, textura fina mate	1 pieza	
			3996 mm	650 023.3996.110	EV 1 aluminio natural	1 pieza	
				650 023.3996.593	RAL 7016 con recubrimiento en polvo gris antracita, textura fina mate	1 pieza	
				650 023.3996.517	RAL 9016 con recubrimiento en polvo blanco, textura fina mate	1 pieza	
			4996 mm	650 023.4996.110	EV 1 aluminio natural	1 pieza	
				650 023.4996.593	RAL 7016 con recubrimiento en polvo gris antracita, textura fina mate	1 pieza	
				650 023.4996.517	RAL 9016 con recubrimiento en polvo blanco, textura fina mate	1 pieza	
			5996 mm	650 023.5996.110	EV 1 aluminio natural	1 pieza	
				650 023.5996.593	RAL 7016 con recubrimiento en polvo gris antracita, textura fina mate	1 pieza	
				650 023.5996.517	RAL 9016 con recubrimiento en polvo blanco, textura fina mate	1 pieza	
			Corte a medida	650 023.Longitud.110	EV 1 aluminio natural	por metro cortado a medida	
				650 023.Longitud.593	RAL 7016 con recubrimiento en polvo gris antracita, textura fina mate	por metro cortado a medida	
				650 023.Longitud.517	RAL 9016 con recubrimiento en polvo blanco, textura fina mate	por metro cortado a medida	
		Accesorios obligatorios: Listón de cepillo autoadhesivo para el riel de techo alto, véase pág. 8.					
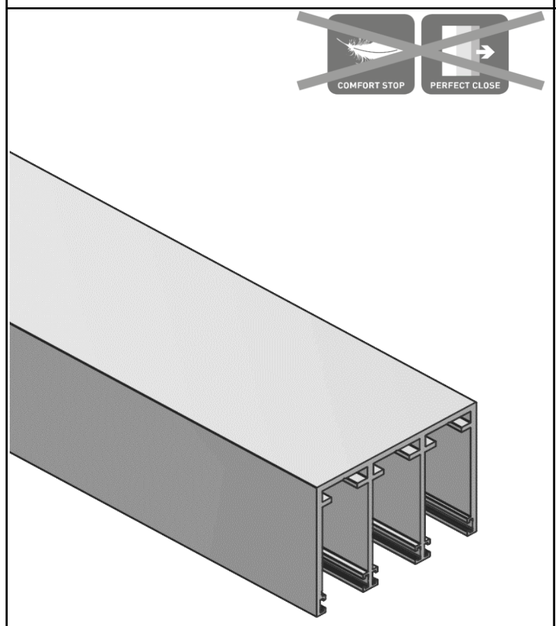		Riel de techo bajo para instalaciones sin COMFORT STOP + PERFECT CLOSE, 3 vías	1996 mm	651 023.1996.110	EV 1 aluminio natural	1 pieza	
				651 023.1996.593	RAL 7016 con recubrimiento en polvo gris antracita, textura fina mate	1 pieza	
				651 023.1996.517	RAL 9016 con recubrimiento en polvo blanco, textura fina mate	1 pieza	
			2496 mm	651 023.2496.110	EV 1 aluminio natural	1 pieza	
				651 023.2496.593	RAL 7016 con recubrimiento en polvo gris antracita, textura fina mate	1 pieza	
				651 023.2496.517	RAL 9016 con recubrimiento en polvo blanco, textura fina mate	1 pieza	
			2996 mm	651 023.2996.110	EV 1 aluminio natural	1 pieza	
				651 023.2996.593	RAL 7016 con recubrimiento en polvo gris antracita, textura fina mate	1 pieza	
				651 023.2996.517	RAL 9016 con recubrimiento en polvo blanco, textura fina mate	1 pieza	
			3496 mm	651 023.3496.110	EV 1 aluminio natural	1 pieza	
				651 023.3496.593	RAL 7016 con recubrimiento en polvo gris antracita, textura fina mate	1 pieza	
				651 023.3496.517	RAL 9016 con recubrimiento en polvo blanco, textura fina mate	1 pieza	
			3996 mm	651 023.3996.110	EV 1 aluminio natural	1 pieza	
				651 023.3996.593	RAL 7016 con recubrimiento en polvo gris antracita, textura fina mate	1 pieza	
				651 023.3996.517	RAL 9016 con recubrimiento en polvo blanco, textura fina mate	1 pieza	
			4996 mm	651 023.4996.110	EV 1 aluminio natural	1 pieza	
				651 023.4996.593	RAL 7016 con recubrimiento en polvo gris antracita, textura fina mate	1 pieza	
				651 023.4996.517	RAL 9016 con recubrimiento en polvo blanco, textura fina mate	1 pieza	
			5996 mm	651 023.5996.110	EV 1 aluminio natural	1 pieza	
				651 023.5996.593	RAL 7016 con recubrimiento en polvo gris antracita, textura fina mate	1 pieza	
				651 023.5996.517	RAL 9016 con recubrimiento en polvo blanco, textura fina mate	1 pieza	
			Corte a medida	651 023.Longitud.110	EV 1 aluminio natural	por metro cortado a medida	
				651 023.Longitud.593	RAL 7016 con recubrimiento en polvo gris antracita, textura fina mate	por metro cortado a medida	
				651 023.Longitud.517	RAL 9016 con recubrimiento en polvo blanco, textura fina mate	por metro cortado a medida	
		Accesorios obligatorios: Listón de cepillo de apriete para el riel de techo bajo y el perfil de pared, véase pág. 8.					

Atrivant 80 - Perfiles

Figura	Aplicación	Denominación	Longitud del perfil	Número de artículo	Características	Unidad	Precio en euros
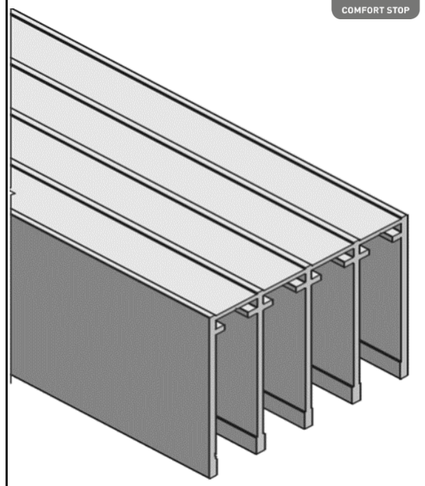		Riel de techo alto para instalaciones con COMFORT STOP + PERFECT CLOSE, 4 vías	1996 mm	650 024.1996.110	EV 1 aluminio natural	1 pieza	
				650 024.1996.593	RAL 7016 con recubrimiento en polvo gris antracita, textura fina mate	1 pieza	
				650 024.1996.517	RAL 9016 con recubrimiento en polvo blanco, textura fina mate	1 pieza	
			2496 mm	650 024.2496.110	EV 1 aluminio natural	1 pieza	
				650 024.2496.593	RAL 7016 con recubrimiento en polvo gris antracita, textura fina mate	1 pieza	
				650 024.2496.517	RAL 9016 con recubrimiento en polvo blanco, textura fina mate	1 pieza	
			2996 mm	650 024.2996.110	EV 1 aluminio natural	1 pieza	
				650 024.2996.593	RAL 7016 con recubrimiento en polvo gris antracita, textura fina mate	1 pieza	
				650 024.2996.517	RAL 9016 con recubrimiento en polvo blanco, textura fina mate	1 pieza	
			3496 mm	650 024.3496.110	EV 1 aluminio natural	1 pieza	
				650 024.3496.593	RAL 7016 con recubrimiento en polvo gris antracita, textura fina mate	1 pieza	
				650 024.3496.517	RAL 9016 con recubrimiento en polvo blanco, textura fina mate	1 pieza	
			3996 mm	650 024.3996.110	EV 1 aluminio natural	1 pieza	
				650 024.3996.593	RAL 7016 con recubrimiento en polvo gris antracita, textura fina mate	1 pieza	
				650 024.3996.517	RAL 9016 con recubrimiento en polvo blanco, textura fina mate	1 pieza	
			4996 mm	650 024.4996.110	EV 1 aluminio natural	1 pieza	
				650 024.4996.593	RAL 7016 con recubrimiento en polvo gris antracita, textura fina mate	1 pieza	
				650 024.4996.517	RAL 9016 con recubrimiento en polvo blanco, textura fina mate	1 pieza	
			5996 mm	650 024.5996.110	EV 1 aluminio natural	1 pieza	
				650 024.5996.593	RAL 7016 con recubrimiento en polvo gris antracita, textura fina mate	1 pieza	
				650 024.5996.517	RAL 9016 con recubrimiento en polvo blanco, textura fina mate	1 pieza	
			Corte a medida	650 024.Longitud.110	EV 1 aluminio natural	por metro cortado a medida	
				650 024.Longitud.593	RAL 7016 con recubrimiento en polvo gris antracita, textura fina mate	por metro cortado a medida	
				650 024.Longitud.517	RAL 9016 con recubrimiento en polvo blanco, textura fina mate	por metro cortado a medida	
		Accesorios obligatorios: Listón de cepillo autoadhesivo para el riel de techo alto, véase pág. 8.					
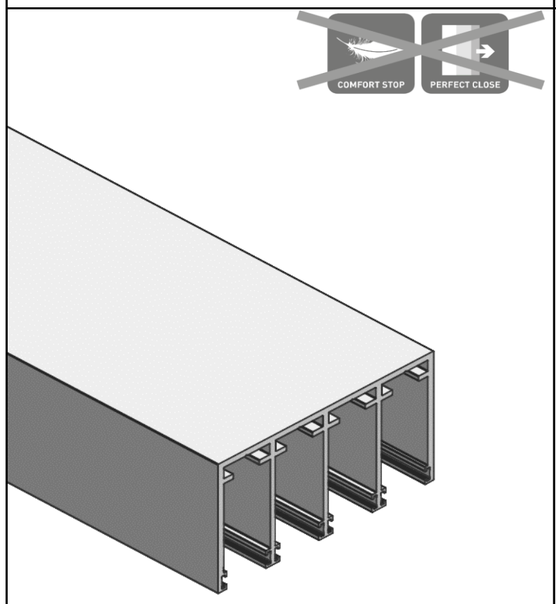		Riel de techo bajo para instalaciones sin COMFORT STOP + PERFECT CLOSE, 4 vías	1996 mm	651 024.1996.110	EV 1 aluminio natural	1 pieza	
				651 024.1996.593	RAL 7016 con recubrimiento en polvo gris antracita, textura fina mate	1 pieza	
				651 024.1996.517	RAL 9016 con recubrimiento en polvo blanco, textura fina mate	1 pieza	
			2496 mm	651 024.2496.110	EV 1 aluminio natural	1 pieza	
				651 024.2496.593	RAL 7016 con recubrimiento en polvo gris antracita, textura fina mate	1 pieza	
				651 024.2496.517	RAL 9016 con recubrimiento en polvo blanco, textura fina mate	1 pieza	
			2996 mm	651 024.2996.110	EV 1 aluminio natural	1 pieza	
				651 024.2996.593	RAL 7016 con recubrimiento en polvo gris antracita, textura fina mate	1 pieza	
				651 024.2996.517	RAL 9016 con recubrimiento en polvo blanco, textura fina mate	1 pieza	
			3496 mm	651 024.3496.110	EV 1 aluminio natural	1 pieza	
				651 024.3496.593	RAL 7016 con recubrimiento en polvo gris antracita, textura fina mate	1 pieza	
				651 024.3496.517	RAL 9016 con recubrimiento en polvo blanco, textura fina mate	1 pieza	
			3996 mm	651 024.3996.110	EV 1 aluminio natural	1 pieza	
				651 024.3996.593	RAL 7016 con recubrimiento en polvo gris antracita, textura fina mate	1 pieza	
				651 024.3996.517	RAL 9016 con recubrimiento en polvo blanco, textura fina mate	1 pieza	
			4996 mm	651 024.4996.110	EV 1 aluminio natural	1 pieza	
				651 024.4996.593	RAL 7016 con recubrimiento en polvo gris antracita, textura fina mate	1 pieza	
				651 024.4996.517	RAL 9016 con recubrimiento en polvo blanco, textura fina mate	1 pieza	
			5996 mm	651 024.5996.110	EV 1 aluminio natural	1 pieza	
				651 024.5996.593	RAL 7016 con recubrimiento en polvo gris antracita, textura fina mate	1 pieza	
				651 024.5996.517	RAL 9016 con recubrimiento en polvo blanco, textura fina mate	1 pieza	
			Corte a medida	651 024.Longitud.110	EV 1 aluminio natural	por metro cortado a medida	
				651 024.Longitud.593	RAL 7016 con recubrimiento en polvo gris antracita, textura fina mate	por metro cortado a medida	
				651 024.Longitud.517	RAL 9016 con recubrimiento en polvo blanco, textura fina mate	por metro cortado a medida	
		Accesorios obligatorios: Listón de cepillo de apriete para el riel de techo bajo y el perfil de pared, véase pág. 8.					

Atrivant 80 - Perfiles

Figura	Aplicación	Denominación	Longitud del perfil	Número de artículo	Características	Unidad	Precio en euros
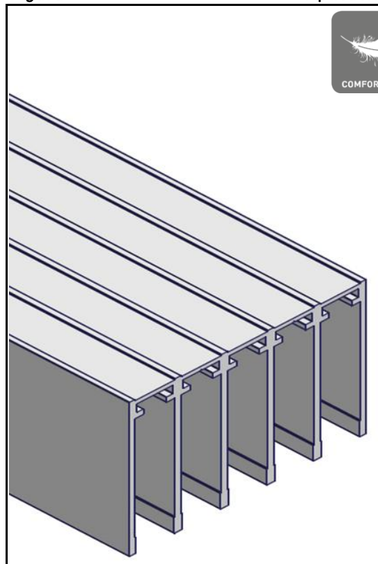		Riel de techo alto para instalaciones con COMFORT STOP + PERFECT CLOSE, 5 vías	1996 mm	650 025.1996.110	EV 1 aluminio natural	1 pieza	
				650 025.1996.593	RAL 7016 con recubrimiento en polvo gris antracita, textura fina mate	1 pieza	
				650 025.1996.517	RAL 9016 con recubrimiento en polvo blanco, textura fina mate	1 pieza	
			2496 mm	650 025.2496.110	EV 1 aluminio natural	1 pieza	
				650 025.2496.593	RAL 7016 con recubrimiento en polvo gris antracita, textura fina mate	1 pieza	
				650 025.2496.517	RAL 9016 con recubrimiento en polvo blanco, textura fina mate	1 pieza	
			2996 mm	650 025.2996.110	EV 1 aluminio natural	1 pieza	
				650 025.2996.593	RAL 7016 con recubrimiento en polvo gris antracita, textura fina mate	1 pieza	
				650 025.2996.517	RAL 9016 con recubrimiento en polvo blanco, textura fina mate	1 pieza	
			3496 mm	650 025.3496.110	EV 1 aluminio natural	1 pieza	
				650 025.3496.593	RAL 7016 con recubrimiento en polvo gris antracita, textura fina mate	1 pieza	
				650 025.3496.517	RAL 9016 con recubrimiento en polvo blanco, textura fina mate	1 pieza	
			3996 mm	650 025.3996.110	EV 1 aluminio natural	1 pieza	
				650 025.3996.593	RAL 7016 con recubrimiento en polvo gris antracita, textura fina mate	1 pieza	
				650 025.3996.517	RAL 9016 con recubrimiento en polvo blanco, textura fina mate	1 pieza	
			4996 mm	650 025.4996.110	EV 1 aluminio natural	1 pieza	
				650 025.4996.593	RAL 7016 con recubrimiento en polvo gris antracita, textura fina mate	1 pieza	
				650 025.4996.517	RAL 9016 con recubrimiento en polvo blanco, textura fina mate	1 pieza	
			5996 mm	650 025.5996.110	EV 1 aluminio natural	1 pieza	
				650 025.5996.593	RAL 7016 con recubrimiento en polvo gris antracita, textura fina mate	1 pieza	
				650 025.5996.517	RAL 9016 con recubrimiento en polvo blanco, textura fina mate	1 pieza	
			Corte a medida	650 025.Longitud.110	EV 1 aluminio natural	por metro cortado a medida	
				650 025.Longitud.593	RAL 7016 con recubrimiento en polvo gris antracita, textura fina mate	por metro cortado a medida	
				650 025.Longitud.517	RAL 9016 con recubrimiento en polvo blanco, textura fina mate	por metro cortado a medida	
		Accesorios obligatorios: Listón de cepillo autoadhesivo para el riel de techo alto, véase pág. 8.					
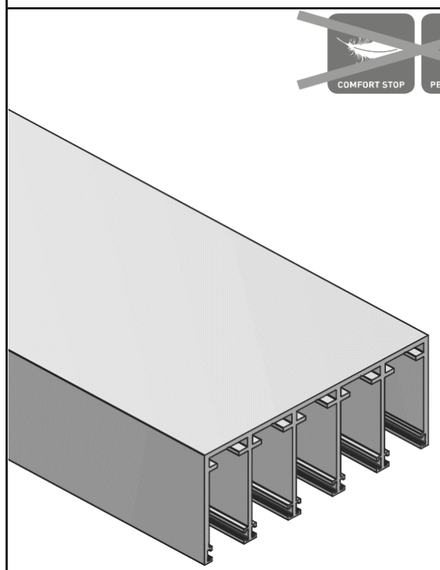		Riel de techo bajo para instalaciones sin COMFORT STOP + PERFECT CLOSE, 5 vías	1996 mm	651 025.1996.110	EV 1 aluminio natural	1 pieza	
				651 025.1996.593	RAL 7016 con recubrimiento en polvo gris antracita, textura fina mate	1 pieza	
				651 025.1996.517	RAL 9016 con recubrimiento en polvo blanco, textura fina mate	1 pieza	
			2496 mm	651 025.2496.110	EV 1 aluminio natural	1 pieza	
				651 025.2496.593	RAL 7016 con recubrimiento en polvo gris antracita, textura fina mate	1 pieza	
				651 025.2496.517	RAL 9016 con recubrimiento en polvo blanco, textura fina mate	1 pieza	
			2996 mm	651 025.2996.110	EV 1 aluminio natural	1 pieza	
				651 025.2996.593	RAL 7016 con recubrimiento en polvo gris antracita, textura fina mate	1 pieza	
				651 025.2996.517	RAL 9016 con recubrimiento en polvo blanco, textura fina mate	1 pieza	
			3496 mm	651 025.3496.110	EV 1 aluminio natural	1 pieza	
				651 025.3496.593	RAL 7016 con recubrimiento en polvo gris antracita, textura fina mate	1 pieza	
				651 025.3496.517	RAL 9016 con recubrimiento en polvo blanco, textura fina mate	1 pieza	
			3996 mm	651 025.3996.110	EV 1 aluminio natural	1 pieza	
				651 025.3996.593	RAL 7016 con recubrimiento en polvo gris antracita, textura fina mate	1 pieza	
				651 025.3996.517	RAL 9016 con recubrimiento en polvo blanco, textura fina mate	1 pieza	
			4996 mm	651 025.4996.110	EV 1 aluminio natural	1 pieza	
				651 025.4996.593	RAL 7016 con recubrimiento en polvo gris antracita, textura fina mate	1 pieza	
				651 025.4996.517	RAL 9016 con recubrimiento en polvo blanco, textura fina mate	1 pieza	
			5996 mm	651 025.5996.110	EV 1 aluminio natural	1 pieza	
				651 025.5996.593	RAL 7016 con recubrimiento en polvo gris antracita, textura fina mate	1 pieza	
				651 025.5996.517	RAL 9016 con recubrimiento en polvo blanco, textura fina mate	1 pieza	
			Corte a medida	651 025.Longitud.110	EV 1 aluminio natural	por metro cortado a medida	
				651 025.Longitud.593	RAL 7016 con recubrimiento en polvo gris antracita, textura fina mate	por metro cortado a medida	
				651 025.Longitud.517	RAL 9016 con recubrimiento en polvo blanco, textura fina mate	por metro cortado a medida	
		Accesorios obligatorios: Listón de cepillo de apriete para el riel de techo bajo y el perfil de pared, véase pág. 8.					

Atrivant 80 - Perfiles

Figura	Denominación	Longitud del perfil	Número de artículo	Características	Unidad	Precio en euros
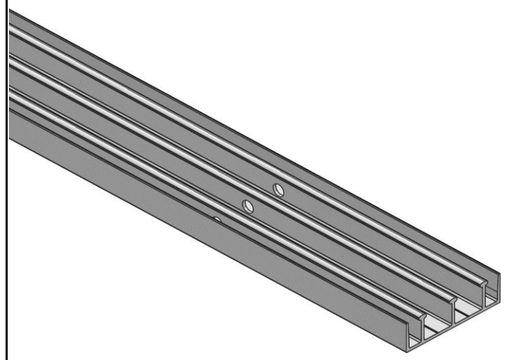	**Riel de rodamiento del suelo, 3 vías**	1996 mm	651 033.1996.110	EV 1 aluminio natural	1 pieza	
		2496 mm	651 033.2496.110	EV 1 aluminio natural	1 pieza	
		2996 mm	651 033.2996.110	EV 1 aluminio natural	1 pieza	
		3496 mm	651 033.3496.110	EV 1 aluminio natural	1 pieza	
		3996 mm	651 033.3996.110	EV 1 aluminio natural	1 pieza	
		4996 mm	651 033.4996.110	EV 1 aluminio natural	1 pieza	
		5996 mm	651 033.5996.110	EV 1 aluminio natural	1 pieza	
		Corte a medida	651 033.Longitud.110	EV 1 aluminio natural	por metro cortado a medida	
		Nota: El riel de rodamiento del suelo contiene orificios transversales para el drenaje. Accesorios opcionales: Tapas finales para los extremos del riel de rodamiento del suelo, véase pág. 12.				
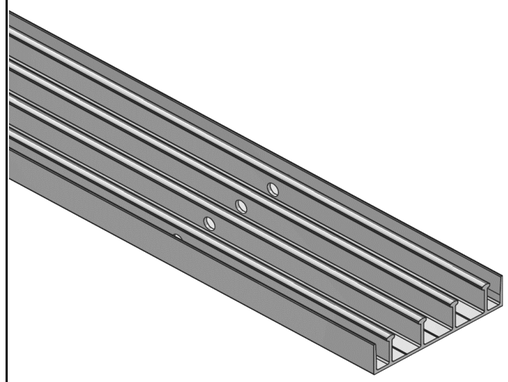	**Riel de rodamiento del suelo, 4 vías**	1996 mm	651 034.1996.110	EV 1 aluminio natural	1 pieza	
		2496 mm	651 034.2496.110	EV 1 aluminio natural	1 pieza	
		2996 mm	651 034.2996.110	EV 1 aluminio natural	1 pieza	
		3496 mm	651 034.3496.110	EV 1 aluminio natural	1 pieza	
		3996 mm	651 034.3996.110	EV 1 aluminio natural	1 pieza	
		4996 mm	651 034.4996.110	EV 1 aluminio natural	1 pieza	
		5996 mm	651 034.5996.110	EV 1 aluminio natural	1 pieza	
		Corte a medida	651 034.Longitud.110	EV 1 aluminio natural	por metro cortado a medida	
		Nota: El riel de rodamiento del suelo contiene orificios transversales para el drenaje. Accesorios opcionales: Tapas finales para los extremos del riel de rodamiento del suelo, véase pág. 12.				

Atrivant 80 - Perfiles

Figura	Denominación	Longitud del perfil	Número de artículo	Características	Unidad	Precio en euros
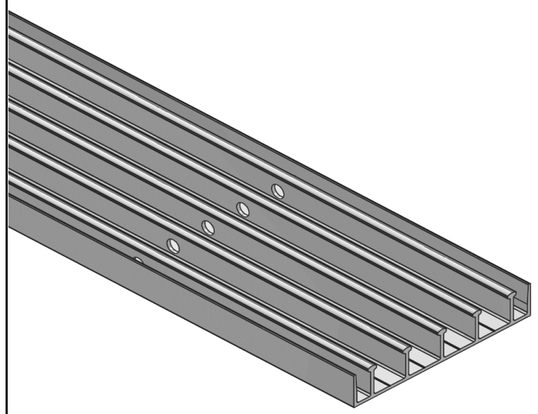	Riel de rodamiento del suelo, 5 vías	1996 mm	651 035.1996.110	EV 1 aluminio natural	1 pieza	
		2496 mm	651 035.2496.110	EV 1 aluminio natural	1 pieza	
		2996 mm	651 035.2996.110	EV 1 aluminio natural	1 pieza	
		3496 mm	651 035.3496.110	EV 1 aluminio natural	1 pieza	
		3996 mm	651 035.3996.110	EV 1 aluminio natural	1 pieza	
		4996 mm	651 035.4996.110	EV 1 aluminio natural	1 pieza	
		5996 mm	651 035.5996.110	EV 1 aluminio natural	1 pieza	
		Corte a medida	651 035.Longitud.110	EV 1 aluminio natural	por metro cortado a medida	

Nota: El riel de rodamiento del suelo contiene orificios transversales para el drenaje.
Accesorios opcionales: Tapas finales para los extremos del riel de rodamiento del suelo, véase pág. 12.

Atrivant 80 - Perfiles

Figura	Denominación	Longitud del perfil	Número de artículo	Características	Unidad	Precio en euros
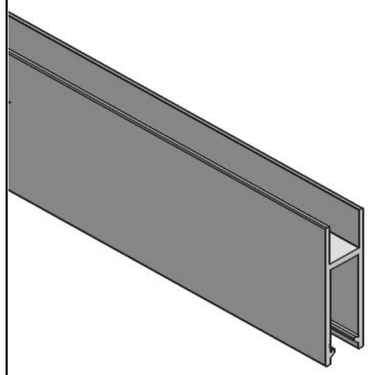	**Casaca** para un espesor de cristal de 8 mm ó 10 mm	1996 mm	650 010.1996.110	EV 1 aluminio natural	1 pieza	
			650 010.1996.593	RAL 7016 con recubrimiento en polvo gris antracita, textura fina mate	1 pieza	
			650 010.1996.517	RAL 9016 con recubrimiento en polvo blanco, textura fina mate	1 pieza	
		2496 mm	650 010.2496.110	EV 1 aluminio natural	1 pieza	
			650 010.2496.593	RAL 7016 con recubrimiento en polvo gris antracita, textura fina mate	1 pieza	
			650 010.2496.517	RAL 9016 con recubrimiento en polvo blanco, textura fina mate	1 pieza	
		2996 mm	650 010.2996.110	EV 1 aluminio natural	1 pieza	
			650 010.2996.593	RAL 7016 con recubrimiento en polvo gris antracita, textura fina mate	1 pieza	
			650 010.2996.517	RAL 9016 con recubrimiento en polvo blanco, textura fina mate	1 pieza	
		3496 mm	650 010.3496.110	EV 1 aluminio natural	1 pieza	
			650 010.3496.593	RAL 7016 con recubrimiento en polvo gris antracita, textura fina mate	1 pieza	
			650 010.3496.517	RAL 9016 con recubrimiento en polvo blanco, textura fina mate	1 pieza	
		3996 mm	650 010.3996.110	EV 1 aluminio natural	1 pieza	
			650 010.3996.593	RAL 7016 con recubrimiento en polvo gris antracita, textura fina mate	1 pieza	
			650 010.3996.517	RAL 9016 con recubrimiento en polvo blanco, textura fina mate	1 pieza	
		4996 mm	650 010.4996.110	EV 1 aluminio natural	1 pieza	
			650 010.4996.593	RAL 7016 con recubrimiento en polvo gris antracita, textura fina mate	1 pieza	
			650 010.4996.517	RAL 9016 con recubrimiento en polvo blanco, textura fina mate	1 pieza	
		5996 mm	650 010.5996.110	EV 1 aluminio natural	1 pieza	
			650 010.5996.593	RAL 7016 con recubrimiento en polvo gris antracita, textura fina mate	1 pieza	
			650 010.5996.517	RAL 9016 con recubrimiento en polvo blanco, textura fina mate	1 pieza	
		Corte a medida	650 010.Longitud.110	EV 1 aluminio natural	por metro cortado a medida	
			650 010.Longitud.593	RAL 7016 con recubrimiento en polvo gris antracita, textura fina mate	por metro cortado a medida	
			650 010.Longitud.517	RAL 9016 con recubrimiento en polvo blanco, textura fina mate	por metro cortado a medida	
	Accesorios obligatorios: adhesivo especial para insertar los cristales en los perfiles de casaca (véase pág. 8). Si se utilizan perfiles con recubrimiento en polvo, pretrate las superficies de adherencia con una imprimación adecuada (véase pág. 8), de acuerdo con las instrucciones de montaje.					
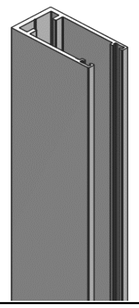	**Perfil de pared**	2496 mm	651 520.2496.110	EV 1 aluminio natural	1 pieza	
			651 520.2496.593	RAL 7016 con recubrimiento en polvo gris antracita, textura fina mate	1 pieza	
			651 520.2496.517	RAL 9016 con recubrimiento en polvo blanco, textura fina mate	1 pieza	
		4996 mm	651 520.4996.110	EV 1 aluminio natural	1 pieza	
			651 520.4996.593	RAL 7016 con recubrimiento en polvo gris antracita, textura fina mate	1 pieza	
			651 520.4996.517	RAL 9016 con recubrimiento en polvo blanco, textura fina mate	1 pieza	
		Corte a medida	651 520.Longitud.110	EV 1 aluminio natural	por metro cortado a medida	
			651 520.Longitud.593	RAL 7016 con recubrimiento en polvo gris antracita, textura fina mate	por metro cortado a medida	
			651 520.Longitud.517	RAL 9016 con recubrimiento en polvo blanco, textura fina mate	por metro cortado a medida	
	Accesorios obligatorios: adaptador para perfil de pared y listón de cepillo de apriete (véase pág. 8).					

Atrivant 80 – Accesorios obligatorios para perfiles

Figura	Aplicación	Denominación	Longitud o tipo	Número de artículo	Características	Unidad	Precio en euros
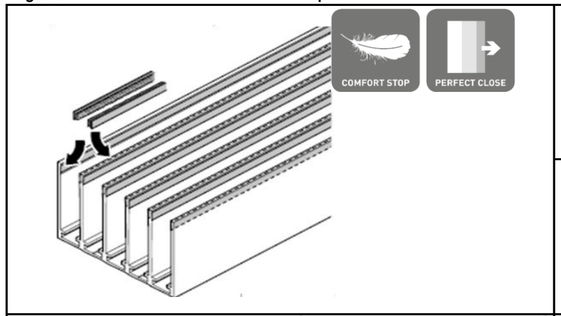		Listón de cepillo autoadhesivo para riel de techo alto (instalaciones con COMFORT STOP + PERFECT CLOSE) y un espesor de cristal de 8 mm	6 m	650 250.0000.315	gris	1 pieza	
			60 m	650 251.0000.315	gris	1 pieza	
		Nota: el uso de listones de cepillo es absolutamente necesario en el riel de techo y en los perfiles de pared. Los listones se pueden acortar y ensamblar según sea necesario. Si se utilizan perfiles con recubrimiento de polvo, pretrate las superficies de adherencia con una imprimación adecuada (véase pág. 8), de acuerdo con las instrucciones de montaje. Longitud requerida = (2 x número de vías x longitud del riel de techo alto) + listón de cepillo de apriete para perfil de pared					
		Listón de cepillo autoadhesivo para riel de techo alto (instalaciones con COMFORT STOP + PERFECT CLOSE) y un espesor de cristal de 10 mm	6 m	650 255.0000.315	gris	1 pieza	
			60 m	650 256.0000.315	gris	1 pieza	
		Nota: el uso de listones de cepillo es absolutamente necesario en el riel de techo y en los perfiles de pared. Los listones se pueden acortar y ensamblar según sea necesario. Si se utilizan perfiles con recubrimiento de polvo, pretrate las superficies de adherencia con una imprimación adecuada (véase pág. 8), de acuerdo con las instrucciones de montaje. Longitud requerida = (2 x número de vías x longitud del riel de techo alto) + listón de cepillo de apriete para perfil de pared					
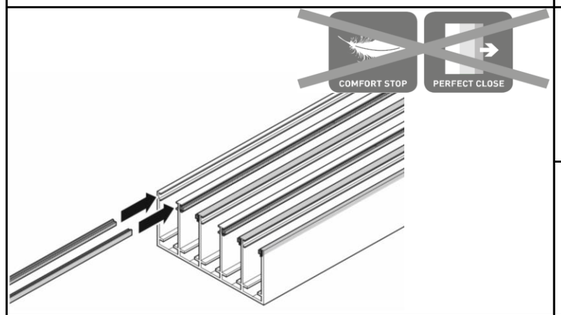		Listón de cepillo de apriete para riel de techo bajo (instalaciones sin COMFORT STOP + PERFECT CLOSE) y perfil de pared y un espesor de cristal de 8 mm	6 m	651 250.0000.315	gris	1 pieza	
			60 m	651 251.0000.315	gris	1 pieza	
		Nota: el uso de listones de cepillo es absolutamente necesario en el riel de techo y en los perfiles de pared. Los listones se pueden acortar y ensamblar según sea necesario. Longitud requerida = (2 x número de vías x longitud del riel de techo bajo) + (2 x número de perfiles de pared x altura del sistema)					
		Listón de cepillo de apriete para riel de techo bajo (instalaciones sin COMFORT STOP + PERFECT CLOSE) y perfil de pared y un espesor de cristal de 10 mm	6 m	651 255.0000.315	gris	1 pieza	
			60 m	651 256.0000.315	gris	1 pieza	
		Nota: el uso de listones de cepillo es absolutamente necesario en el riel de techo y en los perfiles de pared. Los listones se pueden acortar y ensamblar según sea necesario. Longitud requerida = (2 x número de vías x longitud del riel de techo bajo) + (2 x número de perfiles de pared x altura del sistema)					
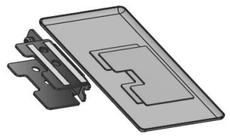		Adaptador para perfil de pared		650 260.0000.110	EV 1 aluminio natural	1 pieza	
				650 260.0000.593	RAL 7016 con recubrimiento en polvo gris antracita, textura fina mate	1 pieza	
				650 260.0000.517	RAL 9016 con recubrimiento en polvo blanco, textura fina mate	1 pieza	
		Nota: se necesita 1 adaptador por perfil de pared. Si se quiere bloquear una hoja corredera en el perfil de pared, se debe pedir el dispositivo de bloqueo por separado. Véase no. de artículo 650 620 ... en página 11.					
		Adhesivo especial para insertar los cristales en las casacas boquilla especial incluida		650 900.0000.319	negro	1 pieza	
				650 900.0000.315	gris	1 pieza	
		Nota: vida útil máxima: 12 meses Un pieza es suficiente para aprox. 6 metros.					
		Primer para el pretratamiento de perfiles con recubrimiento en polvo		650 910.0000.000		1 pieza	
		Nota: Si se utilizan perfiles con recubrimiento de polvo, pretrate las superficies de adherencia con una imprimación adecuada, de acuerdo con las instrucciones de montaje. Alcance aproximado de una botella para sistemas con riel de techo alto: 7,7 m 5 vías u 8,9 m 4 vías o 10,5 m 3 vías para sistemas con riel de techo bajo: 22,5 m					

Atrivant 80 – Kits de accesorios para puerta y montaje (1/2)

Antes de seleccionar los kits de accesorios para puerta hay que determinar si se trata de una instalación con cierre a la derecha o la izquierda:

Por favor, colóquese mentalmente en frente de la hoja corredera delantera, es decir la hoja corredera de la primera vía (la llamada hoja telescópica principal) y determine desde esta perspectiva hacia dónde hay que mover la hoja para cerrar la instalación. Si la hoja telescópica principal cierra hacia la derecha, se trata de una instalación con cierre a la derecha. Si cierra hacia la izquierda, se trata de una instalación con cierre a la izquierda.

Instalación con cierre a la izquierda

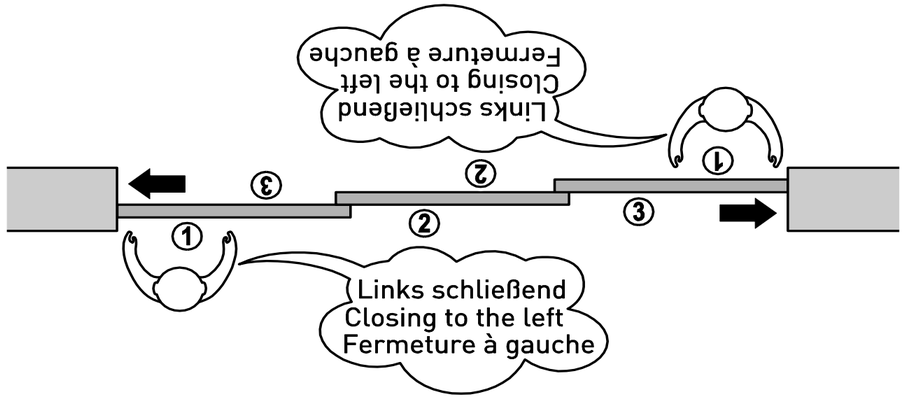

Instalación con cierre a la derecha

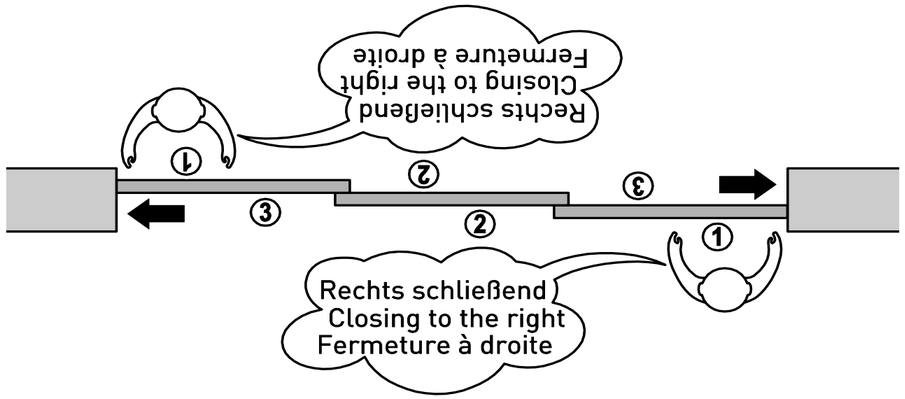

Atrivant 80 – Kits de accesorios para puerta y montaje (2/2)

Figura	Denominación	Longitud o tipo	Número de artículo	Características	Unidad	Precio en euros
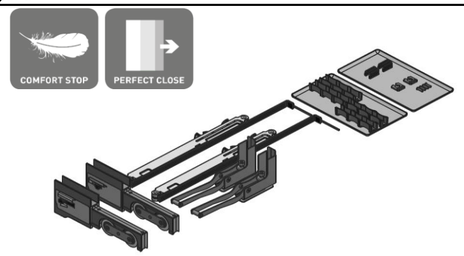	**Kit de accesorios para hoja corredera, instalaciones con cierre a la izquierda* con COMFORT STOP y PERFECT CLOSE (riel de techo alto)** incluye: 2 adaptadores para casaca, con carro y arrastradores SOFT CATCH para cierre a la izquierda 2 sistemas de amortiguación y retracción (COMFORT STOP y PERFECT CLOSE) 2 topes con activadores 1 kit para seguro antidesenganche 1 kit para centrado		650 220.0000.516	RAL 9006 aluminio blanco, similar a EV 1, liso, mate	1 pieza	
			650 220.0000.593	RAL 7016 con recubrimiento en polvo gris antracita, textura fina mate	1 pieza	
			650 220.0000.517	RAL 9016 con recubrimiento en polvo blanco, textura fina mate	1 pieza	
		Nota: se requiere 1 por hoja corredera. Utilizable para hojas con un peso de hasta 80 kg y una anchura de hoja mínima de 610 mm. Adecuado para espesores de cristal de 8 mm ó 10 mm. Observe otras especificaciones técnicas en la página 15. * Indicación para determinar si un sistema es con cierre a la derecha o a la izquierda: por favor, colóquese mentalmente en frente de la hoja corredera delantera, o sea la hoja corredera de la primera vía (la llamada hoja telescópica principal) y determine desde esta perspectiva hacia dónde hay que mover la hoja para cerrar la instalación. Si la hoja telescópica principal cierra hacia la derecha, se trata de una instalación con cierre a la derecha. Si cierra hacia la izquierda, se trata de una instalación con cierre a la izquierda. (Véase también el gráfico de la página anterior.)			
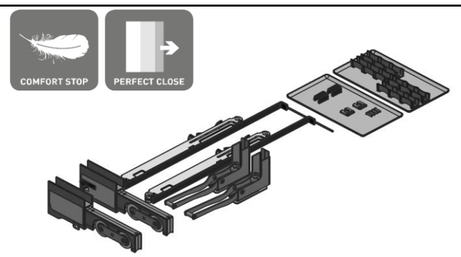	**Kit de accesorios para hoja corredera, instalaciones con cierre a la derecha* con COMFORT STOP y PERFECT CLOSE (riel de techo alto)** incluye: 2 adaptadores para casaca, con carro y arrastradores SOFT CATCH para cierre a la derecha 2 sistemas de amortiguación y retracción (COMFORT STOP y PERFECT CLOSE) 2 topes con activadores 1 kit para seguro antidesenganche 1 kit para centrado		650 230.0000.516	RAL 9006 aluminio blanco, similar a EV 1, liso, mate	1 pieza	
			650 230.0000.593	RAL 7016 con recubrimiento en polvo gris antracita, textura fina mate	1 pieza	
			650 230.0000.517	RAL 9016 con recubrimiento en polvo blanco, textura fina mate	1 pieza	
		Nota: se requiere 1 por hoja corredera. Utilizable para hojas con un peso de hasta 80 kg y una anchura de hoja mínima de 610 mm. Adecuado para espesores de cristal de 8 mm ó 10 mm. Observe otras especificaciones técnicas en la página 15. * Indicación para determinar si un sistema es con cierre a la derecha o a la izquierda: por favor, colóquese mentalmente en frente de la hoja corredera delantera, o sea la hoja corredera de la primera vía (la llamada hoja telescópica principal) y determine desde esta perspectiva hacia dónde hay que mover la hoja para cerrar la instalación. Si la hoja telescópica principal cierra hacia la derecha, se trata de una instalación con cierre a la derecha. Si cierra hacia la izquierda, se trata de una instalación con cierre a la izquierda. (Véase también el gráfico de la página anterior.)			
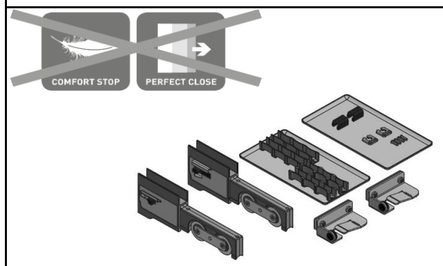	**Kit de accesorios para hoja corredera, instalaciones con cierre a la izquierda* sin COMFORT STOP y PERFECT CLOSE (riel de techo bajo)** incluye: 2 adaptadores para casaca, con carro y arrastradores SOFT CATCH para cierre a la izquierda STOP y HOLD 2 topes con mecanismo de retención 1 kit para seguro antidesenganche 1 kit para centrado		651 220.0000.516	RAL 9006 aluminio blanco, similar a EV 1, liso, mate	1 pieza	
			651 220.0000.593	RAL 7016 con recubrimiento en polvo gris antracita, textura fina mate	1 pieza	
			651 220.0000.517	RAL 9016 con recubrimiento en polvo blanco, textura fina mate	1 pieza	
		Nota: se requiere 1 por hoja corredera. Utilizable para hojas con un peso de hasta 80 kg y una anchura de hoja mínima de 610 mm. Adecuado para espesores de cristal de 8 mm ó 10 mm. Observe otras especificaciones técnicas en la página 15. * Indicación para determinar si un sistema es con cierre a la derecha o a la izquierda: por favor, colóquese mentalmente en frente de la hoja corredera delantera, o sea la hoja corredera de la primera vía (la llamada hoja telescópica principal) y determine desde esta perspectiva hacia dónde hay que mover la hoja para cerrar la instalación. Si la hoja telescópica principal cierra hacia la derecha, se trata de una instalación con cierre a la derecha. Si cierra hacia la izquierda, se trata de una instalación con cierre a la izquierda. (Véase también el gráfico de la página anterior.)			
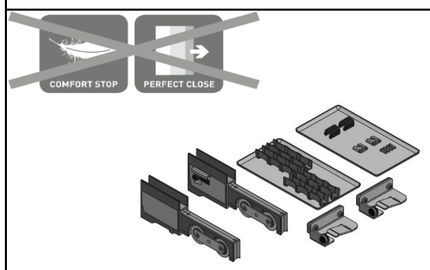	**Kit de accesorios para hoja corredera, instalaciones con cierre a la derecha* sin COMFORT STOP y PERFECT CLOSE (riel de techo bajo)** incluye: 2 adaptadores para casaca, con carro y arrastradores SOFT CATCH para cierre a la derecha STOP y HOLD 2 topes con mecanismo de retención 1 kit para seguro antidesenganche 1 kit para centrado		651 230.0000.516	RAL 9006 aluminio blanco, similar a EV 1, liso, mate	1 pieza	
			651 230.0000.593	RAL 7016 con recubrimiento en polvo gris antracita, textura fina mate	1 pieza	
			651 230.0000.517	RAL 9016 con recubrimiento en polvo blanco, textura fina mate	1 pieza	
		Nota: se requiere 1 por hoja corredera. Utilizable para hojas con un peso de hasta 80 kg y una anchura de hoja mínima de 610 mm. Adecuado para espesores de cristal de 8 mm ó 10 mm. Observe otras especificaciones técnicas en la página 15. * Indicación para determinar si un sistema es con cierre a la derecha o a la izquierda: por favor, colóquese mentalmente en frente de la hoja corredera delantera, o sea la hoja corredera de la primera vía (la llamada hoja telescópica principal) y determine desde esta perspectiva hacia dónde hay que mover la hoja para cerrar la instalación. Si la hoja telescópica principal cierra hacia la derecha, se trata de una instalación con cierre a la derecha. Si cierra hacia la izquierda, se trata de una instalación con cierre a la izquierda. (Véase también el gráfico de la página anterior.)			
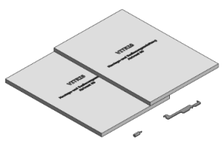	**Kit de accesorios para montaje** incluye: 1 instrucciones de montaje 1 materiales auxiliares para montaje/plantilla 1 llave Torx 7		651 210.0000.000		1 pieza	
		Nota: se requiere 1 por instalación.				

Atrivant 80 – Accesorios opcionales para bloquear o cerrar una hoja

Figura	Denominación	Longitud o tipo	Número de artículo	Características	Unidad	Precio en euros
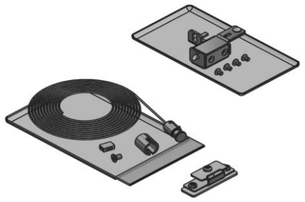	**Kit de accesorios para bloquear las hojas en el perfil de pared** para bloquear desde el interior las hojas correderas que se encuentran en ambos extremos de la instalación incluye: 1 tirador 1 cable de acero inoxidable (1.200 mm) 1 desviador de cable 1 cerradura 1 cerradero (acero inoxidable)		650 620.0000.000		1 pieza	
		Nota: si desea bloquear las hojas correderas en el perfil de pared, pida de este artículo uno para cada perfil de pared. Tenga en cuenta que además necesita el adaptador para el perfil de pared (no. de artículo 650 260 ..., véase pág. 8). No olvide pedirlo.				
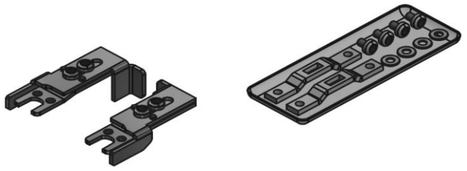	**Kit de accesorios para bloquear las hojas en el riel de rodamiento de suelo** para bloquear instalaciones bilaterales lineales o instalaciones angulares sin montante desde el interior en el centro de la instalación incluye: 1 cerradura a la derecha 1 cerradura a la izquierda 2 cerraderos (acero inoxidable)		651 630.0000.000		1 pareja	
		Nota: para bloquear también las hojas correderas que se encuentran en los extremos de la instalación, necesita además un «Kit de accesorios para el bloqueo en el perfil de pared» (no. de artículo 650 620 ...) por cada una de estas hojas				
Disponible a partir de finales de mayo de 2023:	**Cerradura para puerta corredera de vidrio para cilindro intercambiable (UE)** **(cilindro excluido)**		617 280.0000.110	EV 1 aluminio natural	1 pieza	
			617 280.0000.593	RAL 7016 con recubrimiento en polvo gris antracita, textura fina mate	1 pieza	
			617 280.0000.517	RAL 9016 con recubrimiento en polvo blanco, textura fina mate	1 pieza	
		Nota: con muesca en el cristal (véase pág. 13). Para bloquear también la hoja corredera que se encuentra en el extremo de la instalación, necesita además un «Kit de accesorios para el bloqueo en el perfil de pared» (no. de artículo 650 620 ...). Para cerrar instalaciones bilaterales lineales en el centro de la instalación, también necesita una caja cerradero (no. de artículo 617 280 ...). Para evitar colisiones de un cilindro de cierre saliente con hojas correderas próximas, puede ser necesario un marco sobrepuesto (no. de artículo 617 284 ...) para el cilindro. Para obtener información sobre las longitudes de los cilindros de cierre, véase la página 13.				
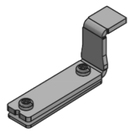	**Cerradero para perfil de pared adecuado para la cerradura para puerta corredera de vidrio (no. de artículo 617 280 ...)** para cerrar una hoja que se encuentra en un extremo de la instalación en el perfil de pared (la cerradura se puede accionar desde el interior y el exterior)		650 395.0000.000		1 pieza	
		Nota: si desea bloquear una hoja corredera en el perfil de pared, que pueda accionar desde el interior y el exterior, pida de este artículo. Tenga en cuenta que además necesita una cerradura para puerta corredera de vidrio (no. de artículo 617 280 ...).				
Disponible a partir de finales de mayo de 2023:	**Caja cerradero con tirador** **para combinación con la cerradura para puerta corredera de vidrio (no. de artículo 617 280 ...)** sirve para cerrar instalaciones bilaterales lineales en el centro de la instalación (la cerradura se puede accionar desde el interior y el exterior)		617 282.0000.110	EV 1 aluminio natural	1 pieza	
			617 282.0000.593	RAL 7016 con recubrimiento en polvo gris antracita, textura fina mate	1 pieza	
			617 282.0000.517	RAL 9016 con recubrimiento en polvo blanco, textura fina mate	1 pieza	
		Nota: con muesca en el cristal (véase pág. 13). Para bloquear también las hojas correderas que se encuentran en los extremos de la instalación, necesita además un «Kit de accesorios para el bloqueo en el perfil de pared» (no. de artículo 650 620 ...) por cada una de estas hojas.				
	marco sobrepuesto para el cilindro con dos topes amortiguadores en cada lado para evitar colisiones de un cilindro de cierre saliente con hojas correderas próximas		617 284.0000.110	EV 1 aluminio natural	1 pieza	
		Nota: utilizable a izquierda o derecha. Para más información sobre las longitudes de los cilindros de cierre, véase la página 13.				

Atrivant 80 – Otros accesorios opcionales

Figura	Aplicación	Denominación	Longitud o tipo	Número de artículo	Características	pieza	Precio en euros
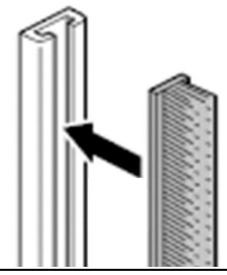		**Listones de cepillo autoadhesivos con perfil en U, longitud del cepillo: 14 mm, para montaje vertical en los cristales**	2500 mm	650 350.0000.315	gris	1 pieza	
			Nota: para cerrar el resquicio entre dos hojas de vidrio con un espesor de cristal de 8 mm en su zona de solape, y para cerrar el resquicio en el centro (la juntura) de instalaciones bilaterales lineales o instalaciones angulares sin montante.				
		Listones de cepillo autoadhesivos con perfil en U, longitud del cepillo: 12 mm, para montaje vertical en los cristales	2500 mm	650 355.0000.315	gris	1 pieza	
			Nota: para cerrar el resquicio entre dos hojas de cristal en la zona de solape de las hojas con un espesor de cristal de 10 mm.				
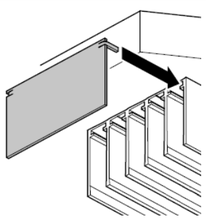		**Tapas finales para los extremos del riel de techo alto**	para instalaciones de 3 vías	650 273.0000.110	EV 1 aluminio natural	1 pareja	
				650 273.0000.593	RAL 7016 con recubrimiento en polvo gris antracita, textura fina mate	1 pareja	
				650 273.0000.517	RAL 9016 con recubrimiento en polvo blanco, textura fina mate	1 pareja	
			para instalaciones de 4 vías	650 274.0000.110	EV 1 aluminio natural	1 pareja	
				650 274.0000.593	RAL 7016 con recubrimiento en polvo gris antracita, textura fina mate	1 pareja	
				650 274.0000.517	RAL 9016 con recubrimiento en polvo blanco, textura fina mate	1 pareja	
			para instalaciones de 5 vías	650 275.0000.110	EV 1 aluminio natural	1 pareja	
				650 275.0000.593	RAL 7016 con recubrimiento en polvo gris antracita, textura fina mate	1 pareja	
				650 275.0000.517	RAL 9016 con recubrimiento en polvo blanco, textura fina mate	1 pareja	
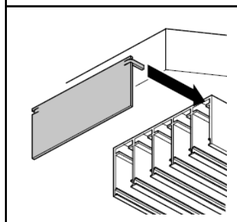		**Tapas finales para los extremos del riel de techo bajo**	para instalaciones de 3 vías	651 273.0000.110	EV 1 aluminio natural	1 pareja	
				651 273.0000.593	RAL 7016 con recubrimiento en polvo gris antracita, textura fina mate	1 pareja	
				651 273.0000.517	RAL 9016 con recubrimiento en polvo blanco, textura fina mate	1 pareja	
			para instalaciones de 4 vías	651 274.0000.110	EV 1 aluminio natural	1 pareja	
				651 274.0000.593	RAL 7016 con recubrimiento en polvo gris antracita, textura fina mate	1 pareja	
				651 274.0000.517	RAL 9016 con recubrimiento en polvo blanco, textura fina mate	1 pareja	
			para instalaciones de 5 vías	651 275.0000.110	EV 1 aluminio natural	1 pareja	
				651 275.0000.593	RAL 7016 con recubrimiento en polvo gris antracita, textura fina mate	1 pareja	
				651 275.0000.517	RAL 9016 con recubrimiento en polvo blanco, textura fina mate	1 pareja	
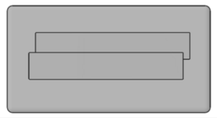		**Tapas finales para los extremos del riel de rodamiento del suelo**	3 vías	651 263.0000.110	EV 1 aluminio natural	1 pareja	
			4 vías	651 264.0000.110	EV 1 aluminio natural	1 pareja	
			5 vías	651 265.0000.110	EV 1 aluminio natural	1 pareja	
			Nota: una vez por riel de rodamiento del suelo.				
		Uñero redondo con taladro en el vidrio diámetro: 44 mm profundidad de agarre simétrica para un diámetro de taladro de 37 mr espesor de vidrio: de 8 a 12,76 mm peso: 0,2 kg 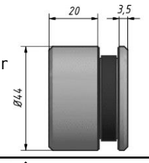		617 267.0010.020	Acero inoxidable	1 pareja	
			Nota: diseño asimétrico para la misma profundidad de agarre en ambos lados con posibilidad unilateral de deslizarse detrás de la hoja siguiente.				
		Uñero redondo autoadhesivo (cerrado) Diámetro: 44 mm, autoadhesivo, sin taladro en el vidrio, adecuado para cualquier espesor de cristal, peso: 0,036 kg		650 455.0000.020	Acero inoxidable	1 pareja	
			Accesorios opcionales: Plantilla (no. de artículo 617 290 ...) para un posicionamiento seguro en la puerta corredera, en ambos lados y de forma congruente.				
		Plantilla **para uñero autoadhesivo** para un posicionamiento seguro en la puerta corredera, en ambos lados y de forma congruente		617 290.0000.000		1 pieza	

Muesca para la cerradura para puerta corredera de vidrio para cilindro intercambiable (UE)

Cerradura para puerta corredera de vidrio con cerradero para perfil de pared

No. de artículo 617 280... y 650 395.0000.020

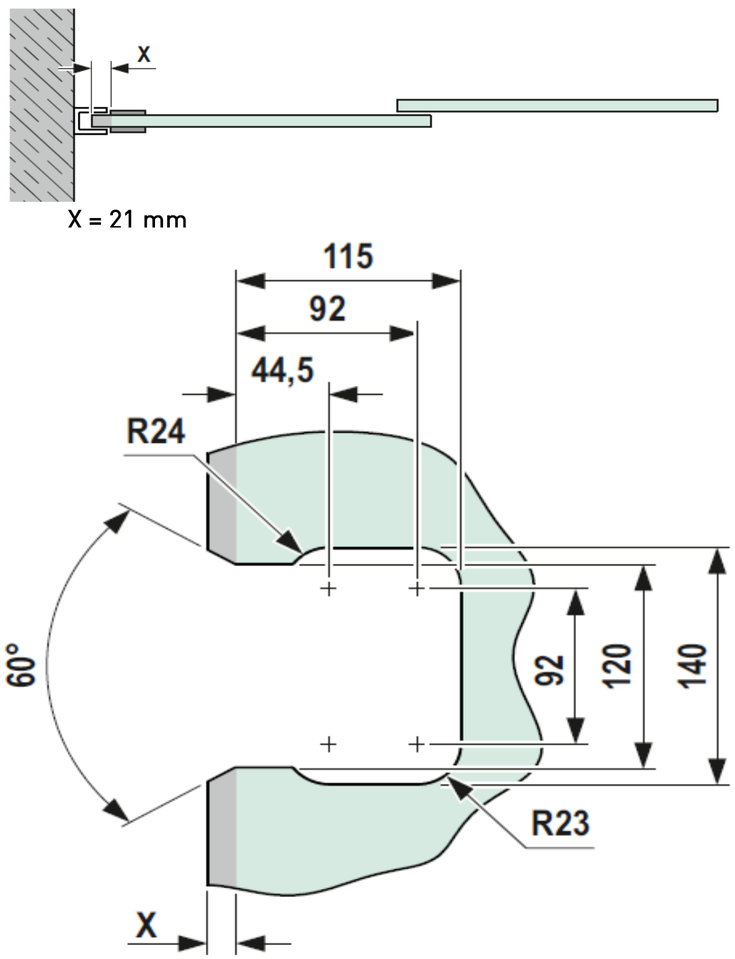

Cerradura para puerta corredera de vidrio con caja cerradero para cerrar dos hojas de vidrio en su juntura

No. de artículo 617 280... y 617 282...

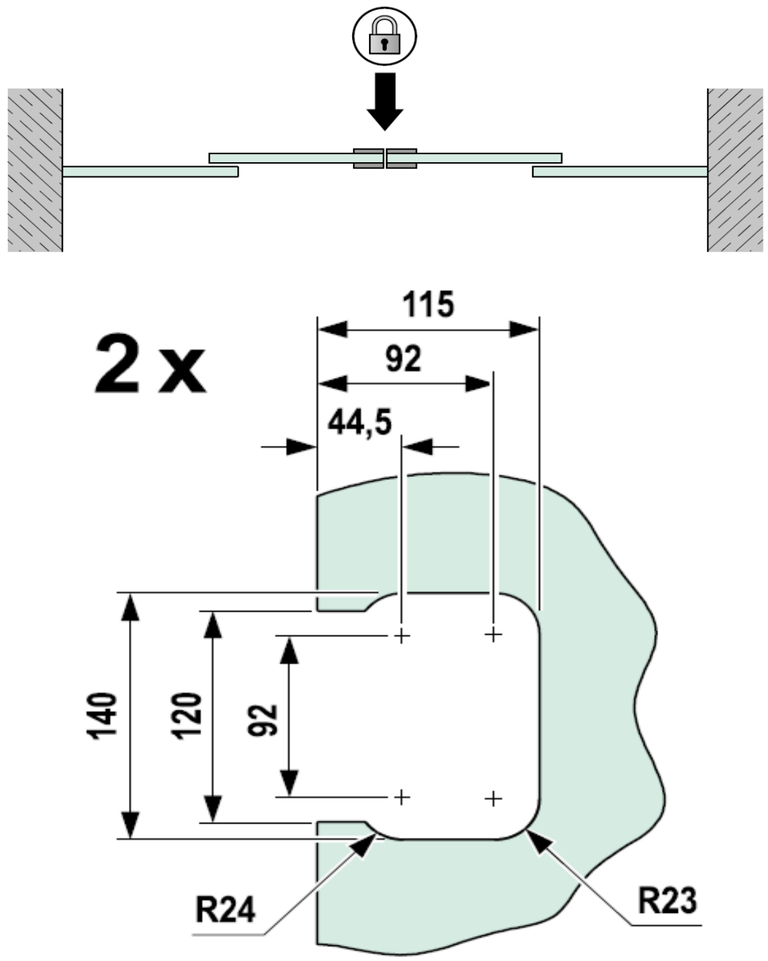

Dimensiones tope amortiguador

No. de artículo 617 284.0000.110

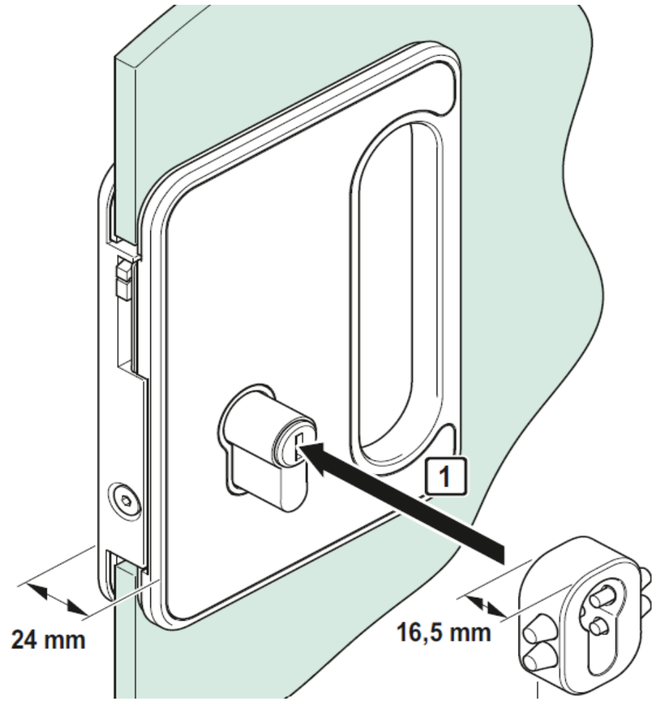

Para sus notas

Atrivant 80 – Datos técnicos

Peso de hoja	Hasta máx. 80 kg por hoja
Anchura de hoja	Mínimo 610 mm Máximo 1500 mm La relación altura/anchura de la hoja no debe ser mayor de 3:1.
Altura del sistema	En instalaciones exteriores: máximo 2500 mm* En instalaciones interiores: máximo 3205 mm
Espesor del cristal	Hasta una altura del sistema de 1800 mm: vidrio templado de 8 mm ó 10 mm A partir de una altura del sistema de ≥ 1800 mm: vidrio templado de 10 mm
Anchura de la instalación completa	En instalaciones unilaterales: máximo 6000 mm En instalaciones bilaterales: máximo 12000 mm
Carros	Carros con precisos rodamientos de bola de acero inoxidable de alta calidad y con revestimiento polimérico
Características	Instalaciones de tres, cuatro o cinco vías con arrastre secuencial y amortiguado (Soft Catch) de las hojas correderas al abrir y cerrar; opcional con amortiguación y retracción bilateral en las posiciones finales de todas las hojas (Comfort Stop y Perfect Close); sistemas unilaterales o bilaterales; cierre a la derecha o la izquierda; colores de los adaptadores para casaca: RAL 9006 (aluminio blanco), RAL 7016 (gris antracita) o RAL 9016 (blanco tráfico); colores de los perfiles: EV1, RAL 7016 (gris antracita) o RAL 9016 (blanco tráfico)

* Límite para cumplir las especificaciones de la clase 4 según la norma EN12211/12210 de resistencia al viento. En áreas geográficas con cargas de viento bajas (entre otras en instalaciones protegidas del sotavento) el técnico especializado puede autorizar alturas superiores.

Willach

La empresa

Con su división VITRIS, Willach se encuentra entre los principales fabricantes de herrajes para vidrio en Europa. Desde su fundación en el año 1889, la fabricación de productos de excelente calidad y precisión es la máxima que guía a la empresa. Las numerosas innovaciones técnicas y sus soluciones inteligentes para todos los detalles cimentaron muy pronto el prestigio de Willach como pionero en el sector. Con la línea de productos Portavant, Willach ofrece en la actualidad una gama de herrajes elegantes y bien pensados para puertas correderas de vidrio para interiores. La línea de productos Aquant abarca herrajes para puertas correderas de vidrio de alta calidad para mamparas de ducha. Además, con la línea de productos Atrivant se ofrecen ingeniosos herrajes para puertas correderas de vidrio para el acristalamiento de balcones y terrazas. La gama de herrajes VITRIS ofrece además un extenso sistema modular de herrajes para vitrinas, cerraduras para puertas correderas y sistemas de cremalleras y soportes para instalaciones de alta calidad en espacios interiores, comercios o exposiciones. Los productos VITRIS están certificados según las normas ISO y se fabrican en la sede central de Ruppichteroth (Alemania) siguiendo rigurosos estándares de producción. Ésta es la base para la excelente calidad y la alta disponibilidad permanente de toda la gama VITRIS.

Consúltenos y le asesoraremos con mucho gusto.

Gebr. Willach GmbH
Stein 2
D-53809 Ruppichteroth
Alemania
Tel.: +49 (0)2295 92 08 420
Fax: +49 (0)2295 92 08 429
vitris@willach.com
www.willach.com

WillachGroup

Benefíciese de estas ventajas

WEATHERPROOF
Protección amplia contra el viento y la lluvia:
no sólo permite comenzar antes la temporada al aire libre, sino también alargarla.

TELESCOPIC USE
La solución telescópica para una mayor anchura de apertura:
gracias a ésta las hojas requieren un espacio mínimo cuando están abiertas.

EASY CLEAN
La solución inteligente para una fácil limpieza:
asegura que el acristalamiento de su terraza y balcón brille como nuevo.

SOFT CATCH
La solución de amortiguación para un arrastre suave:
se encarga, mientras que usted empuja la primera hoja, de que las demás la sigan de forma suave y silenciosa.

SYSTEM FIT
La solución modular para distintas situaciones de montaje:
facilita la realización de prácticamente todas las situaciones de montaje con componentes modulares combinables.

También opcional:

EXACT TRIGGER
El principio constructivo para un funcionamiento fiable:
asegura que los amortiguadores siempre funcionen de manera fiable.

COMFORT STOP
El sistema de amortiguación para su comodidad:
detiene las hojas correderas de forma suave y silenciosa en un trayecto de varios centímetros antes de que éstas lleguen a las posiciones finales.

PERFECT CLOSE
El sistema de retracción para hojas perfectamente posicionadas:
tira de las hojas correderas de forma segura en su posición final sin que éstas reboten.

Sello de distribuidor

Las descripciones, dibujos e ilustraciones no garantizan la constitución ni las características de los productos, ni tampoco suponen una declaración de garantía.
Reservado el derecho a errores y modificaciones.

Versión 04/2023