vitris

Glasbeschläge mit System

Artikelliste
Atrivant 80

Der innovative Glasschiebetürbeschlag mit gedämpfter Flügelmitnahme und optionaler Endlagendämpfung für rahmenlose Balkon- und Terrassenverglasungen aus ESG

*optional

Atrivant 80 - Profile

Abbildung	Eignung	Bezeichnung	Länge Profile	Artikelnummer	Ausführung	Einheit	Preis in EUR
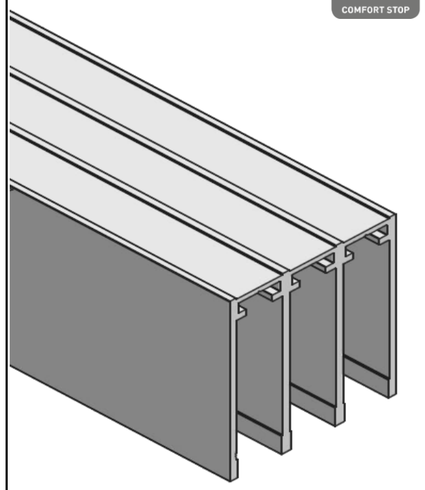		Hohe Deckenschiene für Anlagen mit COMFORT STOP + PERFECT CLOSE, 3-bahnig	1996 mm	650 023.1996.110	EV 1 Silber eloxiert	1 Stück	
				650 023.1996.593	RAL 7016 Anthrazit pulverbeschichtet, Feinstruktur, matt	1 Stück	
				650 023.1996.517	RAL 9016 Weiß pulverbeschichtet, Feinstruktur, matt	1 Stück	
			2496 mm	650 023.2496.110	EV 1 Silber eloxiert	1 Stück	
				650 023.2496.593	RAL 7016 Anthrazit pulverbeschichtet, Feinstruktur, matt	1 Stück	
				650 023.2496.517	RAL 9016 Weiß pulverbeschichtet, Feinstruktur, matt	1 Stück	
			2996 mm	650 023.2996.110	EV 1 Silber eloxiert	1 Stück	
				650 023.2996.593	RAL 7016 Anthrazit pulverbeschichtet, Feinstruktur, matt	1 Stück	
				650 023.2996.517	RAL 9016 Weiß pulverbeschichtet, Feinstruktur, matt	1 Stück	
			3496 mm	650 023.3496.110	EV 1 Silber eloxiert	1 Stück	
				650 023.3496.593	RAL 7016 Anthrazit pulverbeschichtet, Feinstruktur, matt	1 Stück	
				650 023.3496.517	RAL 9016 Weiß pulverbeschichtet, Feinstruktur, matt	1 Stück	
			3996 mm	650 023.3996.110	EV 1 Silber eloxiert	1 Stück	
				650 023.3996.593	RAL 7016 Anthrazit pulverbeschichtet, Feinstruktur, matt	1 Stück	
				650 023.3996.517	RAL 9016 Weiß pulverbeschichtet, Feinstruktur, matt	1 Stück	
			4996 mm	650 023.4996.110	EV 1 Silber eloxiert	1 Stück	
				650 023.4996.593	RAL 7016 Anthrazit pulverbeschichtet, Feinstruktur, matt	1 Stück	
				650 023.4996.517	RAL 9016 Weiß pulverbeschichtet, Feinstruktur, matt	1 Stück	
			5996 mm	650 023.5996.110	EV 1 Silber eloxiert	1 Stück	
				650 023.5996.593	RAL 7016 Anthrazit pulverbeschichtet, Feinstruktur, matt	1 Stück	
				650 023.5996.517	RAL 9016 Weiß pulverbeschichtet, Feinstruktur, matt	1 Stück	
			Fixmaß	650 023.Länge.110	EV 1 Silber eloxiert	je m (Fixmaß)	
				650 023.Länge.593	RAL 7016 Anthrazit pulverbeschichtet, Feinstruktur, matt	je m (Fixmaß)	
				650 023.Länge.517	RAL 9016 Weiß pulverbeschichtet, Feinstruktur, matt	je m (Fixmaß)	
			Obligatorisches Zubehör: Selbstklebende Bürstenleiste für hohe Deckenschiene, siehe S. 8.				
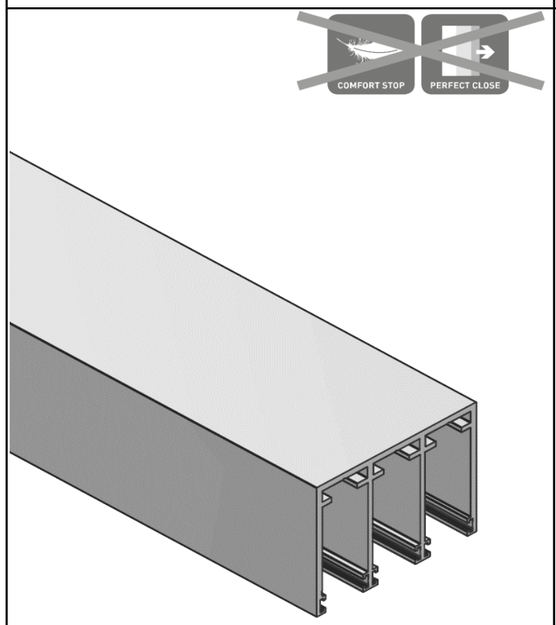		Niedrige Deckenschiene für Anlagen ohne COMFORT STOP + PERFECT CLOSE, 3-bahnig	1996 mm	651 023.1996.110	EV 1 Silber eloxiert	1 Stück	
				651 023.1996.593	RAL 7016 Anthrazit pulverbeschichtet, Feinstruktur, matt	1 Stück	
				651 023.1996.517	RAL 9016 Weiß pulverbeschichtet, Feinstruktur, matt	1 Stück	
			2496 mm	651 023.2496.110	EV 1 Silber eloxiert	1 Stück	
				651 023.2496.593	RAL 7016 Anthrazit pulverbeschichtet, Feinstruktur, matt	1 Stück	
				651 023.2496.517	RAL 9016 Weiß pulverbeschichtet, Feinstruktur, matt	1 Stück	
			2996 mm	651 023.2996.110	EV 1 Silber eloxiert	1 Stück	
				651 023.2996.593	RAL 7016 Anthrazit pulverbeschichtet, Feinstruktur, matt	1 Stück	
				651 023.2996.517	RAL 9016 Weiß pulverbeschichtet, Feinstruktur, matt	1 Stück	
			3496 mm	651 023.3496.110	EV 1 Silber eloxiert	1 Stück	
				651 023.3496.593	RAL 7016 Anthrazit pulverbeschichtet, Feinstruktur, matt	1 Stück	
				651 023.3496.517	RAL 9016 Weiß pulverbeschichtet, Feinstruktur, matt	1 Stück	
			3996 mm	651 023.3996.110	EV 1 Silber eloxiert	1 Stück	
				651 023.3996.593	RAL 7016 Anthrazit pulverbeschichtet, Feinstruktur, matt	1 Stück	
				651 023.3996.517	RAL 9016 Weiß pulverbeschichtet, Feinstruktur, matt	1 Stück	
			4996 mm	651 023.4996.110	EV 1 Silber eloxiert	1 Stück	
				651 023.4996.593	RAL 7016 Anthrazit pulverbeschichtet, Feinstruktur, matt	1 Stück	
				651 023.4996.517	RAL 9016 Weiß pulverbeschichtet, Feinstruktur, matt	1 Stück	
			5996 mm	651 023.5996.110	EV 1 Silber eloxiert	1 Stück	
				651 023.5996.593	RAL 7016 Anthrazit pulverbeschichtet, Feinstruktur, matt	1 Stück	
				651 023.5996.517	RAL 9016 Weiß pulverbeschichtet, Feinstruktur, matt	1 Stück	
			Fixmaß	651 023.Länge.110	EV 1 Silber eloxiert	je m (Fixmaß)	
				651 023.Länge.593	RAL 7016 Anthrazit pulverbeschichtet, Feinstruktur, matt	je m (Fixmaß)	
				651 023.Länge.517	RAL 9016 Weiß pulverbeschichtet, Feinstruktur, matt	je m (Fixmaß)	
			Obligatorisches Zubehör: Einschiebbare Bürstenleiste für niedrige Deckenschiene und Wandprofil, siehe S. 8.				

Atrivant 80 - Profile

Abbildung	Eignung	Bezeichnung	Länge Profile	Artikelnummer	Ausführung	Einheit	Preis in EUR
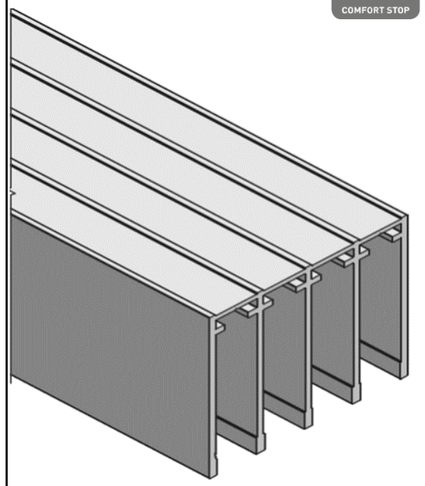		**Hohe Deckenschiene für Anlagen mit COMFORT STOP + PERFECT CLOSE, 4-bahnig**	1996 mm	650 024.1996.110	EV 1 Silber eloxiert	1 Stück	
				650 024.1996.593	RAL 7016 Anthrazit pulverbeschichtet, Feinstruktur, matt	1 Stück	
				650 024.1996.517	RAL 9016 Weiß pulverbeschichtet, Feinstruktur, matt	1 Stück	
			2496 mm	650 024.2496.110	EV 1 Silber eloxiert	1 Stück	
				650 024.2496.593	RAL 7016 Anthrazit pulverbeschichtet, Feinstruktur, matt	1 Stück	
				650 024.2496.517	RAL 9016 Weiß pulverbeschichtet, Feinstruktur, matt	1 Stück	
			2996 mm	650 024.2996.110	EV 1 Silber eloxiert	1 Stück	
				650 024.2996.593	RAL 7016 Anthrazit pulverbeschichtet, Feinstruktur, matt	1 Stück	
				650 024.2996.517	RAL 9016 Weiß pulverbeschichtet, Feinstruktur, matt	1 Stück	
			3496 mm	650 024.3496.110	EV 1 Silber eloxiert	1 Stück	
				650 024.3496.593	RAL 7016 Anthrazit pulverbeschichtet, Feinstruktur, matt	1 Stück	
				650 024.3496.517	RAL 9016 Weiß pulverbeschichtet, Feinstruktur, matt	1 Stück	
			3996 mm	650 024.3996.110	EV 1 Silber eloxiert	1 Stück	
				650 024.3996.593	RAL 7016 Anthrazit pulverbeschichtet, Feinstruktur, matt	1 Stück	
				650 024.3996.517	RAL 9016 Weiß pulverbeschichtet, Feinstruktur, matt	1 Stück	
			4996 mm	650 024.4996.110	EV 1 Silber eloxiert	1 Stück	
				650 024.4996.593	RAL 7016 Anthrazit pulverbeschichtet, Feinstruktur, matt	1 Stück	
				650 024.4996.517	RAL 9016 Weiß pulverbeschichtet, Feinstruktur, matt	1 Stück	
			5996 mm	650 024.5996.110	EV 1 Silber eloxiert	1 Stück	
				650 024.5996.593	RAL 7016 Anthrazit pulverbeschichtet, Feinstruktur, matt	1 Stück	
				650 024.5996.517	RAL 9016 Weiß pulverbeschichtet, Feinstruktur, matt	1 Stück	
			Fixmaß	650 024.Länge.110	EV 1 Silber eloxiert	je m (Fixmaß)	
				650 024.Länge.593	RAL 7016 Anthrazit pulverbeschichtet, Feinstruktur, matt	je m (Fixmaß)	
				650 024.Länge.517	RAL 9016 Weiß pulverbeschichtet, Feinstruktur, matt	je m (Fixmaß)	
			Obligatorisches Zubehör: Selbstklebende Bürstenleiste für hohe Deckenschiene, siehe S. 8.				
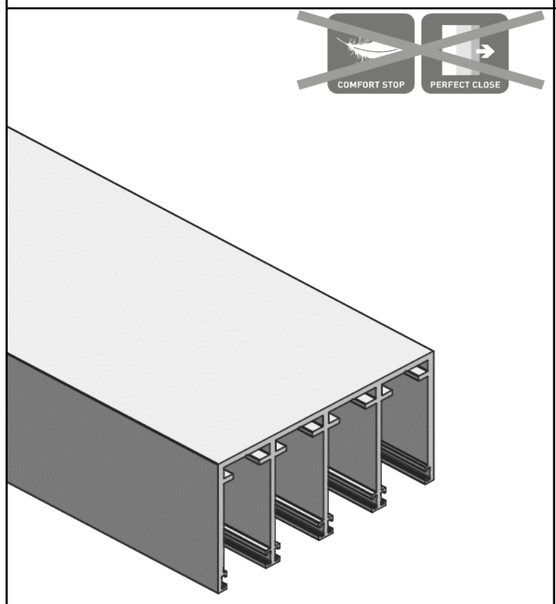		**Niedrige Deckenschiene für Anlagen ohne COMFORT STOP + PERFECT CLOSE, 4-bahnig**	1996 mm	651 024.1996.110	EV 1 Silber eloxiert	1 Stück	
				651 024.1996.593	RAL 7016 Anthrazit pulverbeschichtet, Feinstruktur, matt	1 Stück	
				651 024.1996.517	RAL 9016 Weiß pulverbeschichtet, Feinstruktur, matt	1 Stück	
			2496 mm	651 024.2496.110	EV 1 Silber eloxiert	1 Stück	
				651 024.2496.593	RAL 7016 Anthrazit pulverbeschichtet, Feinstruktur, matt	1 Stück	
				651 024.2496.517	RAL 9016 Weiß pulverbeschichtet, Feinstruktur, matt	1 Stück	
			2996 mm	651 024.2996.110	EV 1 Silber eloxiert	1 Stück	
				651 024.2996.593	RAL 7016 Anthrazit pulverbeschichtet, Feinstruktur, matt	1 Stück	
				651 024.2996.517	RAL 9016 Weiß pulverbeschichtet, Feinstruktur, matt	1 Stück	
			3496 mm	651 024.3496.110	EV 1 Silber eloxiert	1 Stück	
				651 024.3496.593	RAL 7016 Anthrazit pulverbeschichtet, Feinstruktur, matt	1 Stück	
				651 024.3496.517	RAL 9016 Weiß pulverbeschichtet, Feinstruktur, matt	1 Stück	
			3996 mm	651 024.3996.110	EV 1 Silber eloxiert	1 Stück	
				651 024.3996.593	RAL 7016 Anthrazit pulverbeschichtet, Feinstruktur, matt	1 Stück	
				651 024.3996.517	RAL 9016 Weiß pulverbeschichtet, Feinstruktur, matt	1 Stück	
			4996 mm	651 024.4996.110	EV 1 Silber eloxiert	1 Stück	
				651 024.4996.593	RAL 7016 Anthrazit pulverbeschichtet, Feinstruktur, matt	1 Stück	
				651 024.4996.517	RAL 9016 Weiß pulverbeschichtet, Feinstruktur, matt	1 Stück	
			5996 mm	651 024.5996.110	EV 1 Silber eloxiert	1 Stück	
				651 024.5996.593	RAL 7016 Anthrazit pulverbeschichtet, Feinstruktur, matt	1 Stück	
				651 024.5996.517	RAL 9016 Weiß pulverbeschichtet, Feinstruktur, matt	1 Stück	
			Fixmaß	651 024.Länge.110	EV 1 Silber eloxiert	je m (Fixmaß)	
				651 024.Länge.593	RAL 7016 Anthrazit pulverbeschichtet, Feinstruktur, matt	je m (Fixmaß)	
				651 024.Länge.517	RAL 9016 Weiß pulverbeschichtet, Feinstruktur, matt	je m (Fixmaß)	
			Obligatorisches Zubehör: Einschiebbare Bürstenleiste für niedrige Deckenschiene und Wandprofil, siehe S. 8.				

Atrivant 80 - Profile

Abbildung	Eignung	Bezeichnung	Länge Profile	Artikelnummer	Ausführung	Einheit	Preis in EUR
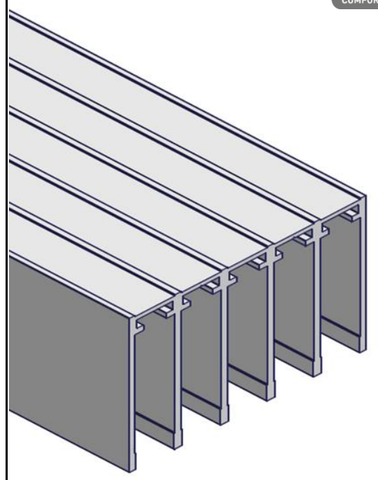		**Hohe Deckenschiene für Anlagen mit COMFORT STOP + PERFECT CLOSE, 5-bahnig**	1996 mm	650 025.1996.110	EV 1 Silber eloxiert	1 Stück	
				650 025.1996.593	RAL 7016 Anthrazit pulverbeschichtet, Feinstruktur, matt	1 Stück	
				650 025.1996.517	RAL 9016 Weiß pulverbeschichtet, Feinstruktur, matt	1 Stück	
			2496 mm	650 025.2496.110	EV 1 Silber eloxiert	1 Stück	
				650 025.2496.593	RAL 7016 Anthrazit pulverbeschichtet, Feinstruktur, matt	1 Stück	
				650 025.2496.517	RAL 9016 Weiß pulverbeschichtet, Feinstruktur, matt	1 Stück	
			2996 mm	650 025.2996.110	EV 1 Silber eloxiert	1 Stück	
				650 025.2996.593	RAL 7016 Anthrazit pulverbeschichtet, Feinstruktur, matt	1 Stück	
				650 025.2996.517	RAL 9016 Weiß pulverbeschichtet, Feinstruktur, matt	1 Stück	
			3496 mm	650 025.3496.110	EV 1 Silber eloxiert	1 Stück	
				650 025.3496.593	RAL 7016 Anthrazit pulverbeschichtet, Feinstruktur, matt	1 Stück	
				650 025.3496.517	RAL 9016 Weiß pulverbeschichtet, Feinstruktur, matt	1 Stück	
			3996 mm	650 025.3996.110	EV 1 Silber eloxiert	1 Stück	
				650 025.3996.593	RAL 7016 Anthrazit pulverbeschichtet, Feinstruktur, matt	1 Stück	
				650 025.3996.517	RAL 9016 Weiß pulverbeschichtet, Feinstruktur, matt	1 Stück	
			4996 mm	650 025.4996.110	EV 1 Silber eloxiert	1 Stück	
				650 025.4996.593	RAL 7016 Anthrazit pulverbeschichtet, Feinstruktur, matt	1 Stück	
				650 025.4996.517	RAL 9016 Weiß pulverbeschichtet, Feinstruktur, matt	1 Stück	
			5996 mm	650 025.5996.110	EV 1 Silber eloxiert	1 Stück	
				650 025.5996.593	RAL 7016 Anthrazit pulverbeschichtet, Feinstruktur, matt	1 Stück	
				650 025.5996.517	RAL 9016 Weiß pulverbeschichtet, Feinstruktur, matt	1 Stück	
			Fixmaß	650 025.Länge.110	EV 1 Silber eloxiert	je m (Fixmaß)	
				650 025.Länge.593	RAL 7016 Anthrazit pulverbeschichtet, Feinstruktur, matt	je m (Fixmaß)	
				650 025.Länge.517	RAL 9016 Weiß pulverbeschichtet, Feinstruktur, matt	je m (Fixmaß)	
			Obligatorisches Zubehör: Selbstklebende Bürstenleiste für hohe Deckenschiene, siehe S. 8.				
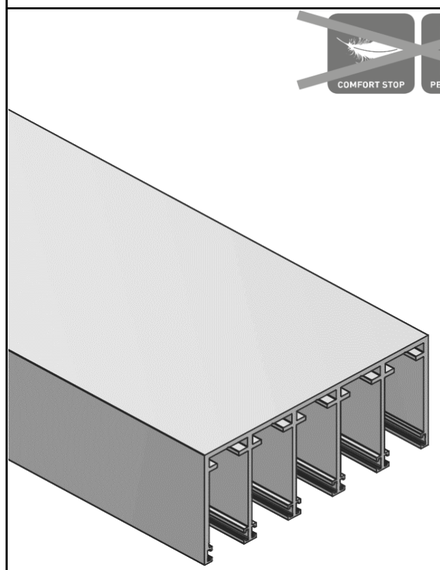		**Niedrige Deckenschiene für Anlagen ohne COMFORT STOP + PERFECT CLOSE, 5-bahnig**	1996 mm	651 025.1996.110	EV 1 Silber eloxiert	1 Stück	
				651 025.1996.593	RAL 7016 Anthrazit pulverbeschichtet, Feinstruktur, matt	1 Stück	
				651 025.1996.517	RAL 9016 Weiß pulverbeschichtet, Feinstruktur, matt	1 Stück	
			2496 mm	651 025.2496.110	EV 1 Silber eloxiert	1 Stück	
				651 025.2496.593	RAL 7016 Anthrazit pulverbeschichtet, Feinstruktur, matt	1 Stück	
				651 025.2496.517	RAL 9016 Weiß pulverbeschichtet, Feinstruktur, matt	1 Stück	
			2996 mm	651 025.2996.110	EV 1 Silber eloxiert	1 Stück	
				651 025.2996.593	RAL 7016 Anthrazit pulverbeschichtet, Feinstruktur, matt	1 Stück	
				651 025.2996.517	RAL 9016 Weiß pulverbeschichtet, Feinstruktur, matt	1 Stück	
			3496 mm	651 025.3496.110	EV 1 Silber eloxiert	1 Stück	
				651 025.3496.593	RAL 7016 Anthrazit pulverbeschichtet, Feinstruktur, matt	1 Stück	
				651 025.3496.517	RAL 9016 Weiß pulverbeschichtet, Feinstruktur, matt	1 Stück	
			3996 mm	651 025.3996.110	EV 1 Silber eloxiert	1 Stück	
				651 025.3996.593	RAL 7016 Anthrazit pulverbeschichtet, Feinstruktur, matt	1 Stück	
				651 025.3996.517	RAL 9016 Weiß pulverbeschichtet, Feinstruktur, matt	1 Stück	
			4996 mm	651 025.4996.110	EV 1 Silber eloxiert	1 Stück	
				651 025.4996.593	RAL 7016 Anthrazit pulverbeschichtet, Feinstruktur, matt	1 Stück	
				651 025.4996.517	RAL 9016 Weiß pulverbeschichtet, Feinstruktur, matt	1 Stück	
			5996 mm	651 025.5996.110	EV 1 Silber eloxiert	1 Stück	
				651 025.5996.593	RAL 7016 Anthrazit pulverbeschichtet, Feinstruktur, matt	1 Stück	
				651 025.5996.517	RAL 9016 Weiß pulverbeschichtet, Feinstruktur, matt	1 Stück	
			Fixmaß	651 025.Länge.110	EV 1 Silber eloxiert	je m (Fixmaß)	
				651 025.Länge.593	RAL 7016 Anthrazit pulverbeschichtet, Feinstruktur, matt	je m (Fixmaß)	
				651 025.Länge.517	RAL 9016 Weiß pulverbeschichtet, Feinstruktur, matt	je m (Fixmaß)	
			Obligatorisches Zubehör: Einschiebbare Bürstenleiste für niedrige Deckenschiene und Wandprofil, siehe S. 8.				

Atrivant 80 - Profile

Abbildung	Bezeichnung	Länge Profile	Artikelnummer	Ausführung	Einheit	Preis in EUR
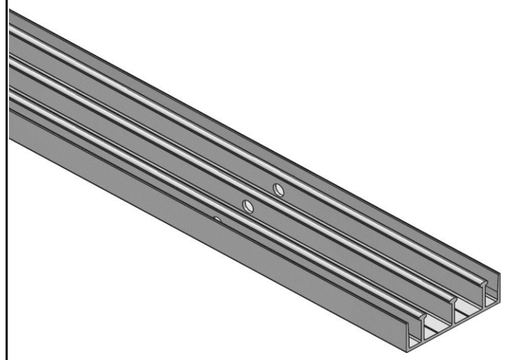	**Bodenlaufschiene, 3-bahnig**	1996 mm	651 033.1996.110	EV 1 Silber eloxiert	1 Stück	
		2496 mm	651 033.2496.110	EV 1 Silber eloxiert	1 Stück	
		2996 mm	651 033.2996.110	EV 1 Silber eloxiert	1 Stück	
		3496 mm	651 033.3496.110	EV 1 Silber eloxiert	1 Stück	
		3996 mm	651 033.3996.110	EV 1 Silber eloxiert	1 Stück	
		4996 mm	651 033.4996.110	EV 1 Silber eloxiert	1 Stück	
		5996 mm	651 033.5996.110	EV 1 Silber eloxiert	1 Stück	
		Fixmaß	651 033.Länge.110	EV 1 Silber eloxiert	je m (Fixmaß)	
		Hinweis: Bodenlaufschiene enthält Querbohrungen zur Entwässerung. Optionales Zubehör: Endbleche für Stirnseiten der Bodenlaufschiene, siehe S. 12.				
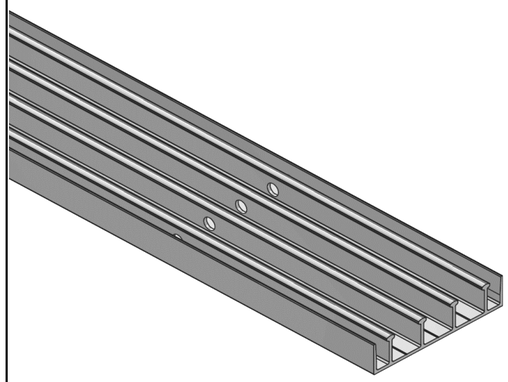	**Bodenlaufschiene, 4-bahnig**	1996 mm	651 034.1996.110	EV 1 Silber eloxiert	1 Stück	
		2496 mm	651 034.2496.110	EV 1 Silber eloxiert	1 Stück	
		2996 mm	651 034.2996.110	EV 1 Silber eloxiert	1 Stück	
		3496 mm	651 034.3496.110	EV 1 Silber eloxiert	1 Stück	
		3996 mm	651 034.3996.110	EV 1 Silber eloxiert	1 Stück	
		4996 mm	651 034.4996.110	EV 1 Silber eloxiert	1 Stück	
		5996 mm	651 034.5996.110	EV 1 Silber eloxiert	1 Stück	
		Fixmaß	651 034.Länge.110	EV 1 Silber eloxiert	je m (Fixmaß)	
		Hinweis: Bodenlaufschiene enthält Querbohrungen zur Entwässerung. Optionales Zubehör: Endbleche für Stirnseiten der Bodenlaufschiene, siehe S. 12.				

Atrivant 80 - Profile

Abbildung	Bezeichnung	Länge Profile	Artikelnummer	Ausführung	Einheit	Preis in EUR
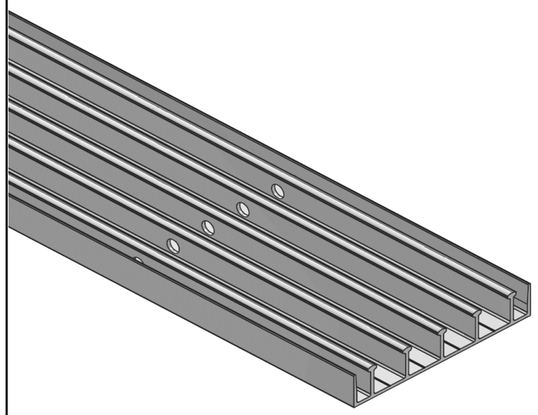	Bodenlaufschiene, 5-bahnig	1996 mm	651 035.1996.110	EV 1 Silber eloxiert	1 Stück	
		2496 mm	651 035.2496.110	EV 1 Silber eloxiert	1 Stück	
		2996 mm	651 035.2996.110	EV 1 Silber eloxiert	1 Stück	
		3496 mm	651 035.3496.110	EV 1 Silber eloxiert	1 Stück	
		3996 mm	651 035.3996.110	EV 1 Silber eloxiert	1 Stück	
		4996 mm	651 035.4996.110	EV 1 Silber eloxiert	1 Stück	
		5996 mm	651 035.5996.110	EV 1 Silber eloxiert	1 Stück	
		Fixmaß	651 035.Länge.110	EV 1 Silber eloxiert	je m (Fixmaß)	

Hinweis: Bodenlaufschiene enthält Querbohrungen zur Entwässerung.
Optionales Zubehör: Endbleche für Stirnseiten der Bodenlaufschiene, siehe S. 12.

Atrivant 80 - Profile

Abbildung	Bezeichnung	Länge Profile	Artikelnummer	Ausführung	Einheit	Preis in EUR
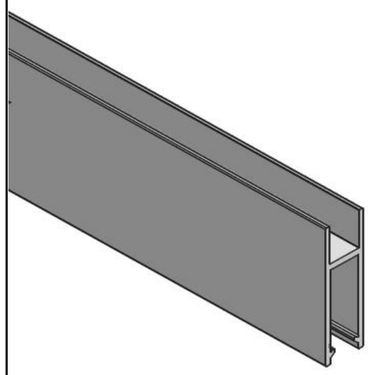	**Laufschuhprofil** für 8 mm oder 10 mm Glasdicke	1996 mm	650 010.1996.110	EV 1 Silber eloxiert	1 Stück	
			650 010.1996.593	RAL 7016 Anthrazit pulverbeschichtet, Feinstruktur, matt	1 Stück	
			650 010.1996.517	RAL 9016 Weiß pulverbeschichtet, Feinstruktur, matt	1 Stück	
		2496 mm	650 010.2496.110	EV 1 Silber eloxiert	1 Stück	
			650 010.2496.593	RAL 7016 Anthrazit pulverbeschichtet, Feinstruktur, matt	1 Stück	
			650 010.2496.517	RAL 9016 Weiß pulverbeschichtet, Feinstruktur, matt	1 Stück	
		2996 mm	650 010.2996.110	EV 1 Silber eloxiert	1 Stück	
			650 010.2996.593	RAL 7016 Anthrazit pulverbeschichtet, Feinstruktur, matt	1 Stück	
			650 010.2996.517	RAL 9016 Weiß pulverbeschichtet, Feinstruktur, matt	1 Stück	
		3496 mm	650 010.3496.110	EV 1 Silber eloxiert	1 Stück	
			650 010.3496.593	RAL 7016 Anthrazit pulverbeschichtet, Feinstruktur, matt	1 Stück	
			650 010.3496.517	RAL 9016 Weiß pulverbeschichtet, Feinstruktur, matt	1 Stück	
		3996 mm	650 010.3996.110	EV 1 Silber eloxiert	1 Stück	
			650 010.3996.593	RAL 7016 Anthrazit pulverbeschichtet, Feinstruktur, matt	1 Stück	
			650 010.3996.517	RAL 9016 Weiß pulverbeschichtet, Feinstruktur, matt	1 Stück	
		4996 mm	650 010.4996.110	EV 1 Silber eloxiert	1 Stück	
			650 010.4996.593	RAL 7016 Anthrazit pulverbeschichtet, Feinstruktur, matt	1 Stück	
			650 010.4996.517	RAL 9016 Weiß pulverbeschichtet, Feinstruktur, matt	1 Stück	
		5996 mm	650 010.5996.110	EV 1 Silber eloxiert	1 Stück	
			650 010.5996.593	RAL 7016 Anthrazit pulverbeschichtet, Feinstruktur, matt	1 Stück	
			650 010.5996.517	RAL 9016 Weiß pulverbeschichtet, Feinstruktur, matt	1 Stück	
		Fixmaß	650 010.Länge.110	EV 1 Silber eloxiert	je m (Fixmaß)	
			650 010.Länge.593	RAL 7016 Anthrazit pulverbeschichtet, Feinstruktur, matt	je m (Fixmaß)	
			650 010.Länge.517	RAL 9016 Weiß pulverbeschichtet, Feinstruktur, matt	je m (Fixmaß)	
		Obligatorisches Zubehör: Glasscheibenkleber zum Einschuhen der Glasscheiben in die Laufschuhprofile, siehe S. 8. Hinweis: Bei Verwendung von pulverbeschichteten Profilen, Klebeflächen gemäß Montageanleitung mit Primer (siehe S. 8) vorbehandeln!				
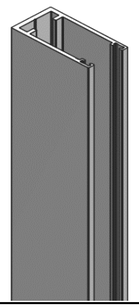	**Wandprofil**	2496 mm	651 520.2496.110	EV 1 Silber eloxiert	1 Stück	
			651 520.2496.593	RAL 7016 Anthrazit pulverbeschichtet, Feinstruktur, matt	1 Stück	
			651 520.2496.517	RAL 9016 Weiß pulverbeschichtet, Feinstruktur, matt	1 Stück	
		4996 mm	651 520.4996.110	EV 1 Silber eloxiert	1 Stück	
			651 520.4996.593	RAL 7016 Anthrazit pulverbeschichtet, Feinstruktur, matt	1 Stück	
			651 520.4996.517	RAL 9016 Weiß pulverbeschichtet, Feinstruktur, matt	1 Stück	
		Fixmaß	651 520.Länge.110	EV 1 Silber eloxiert	je m (Fixmaß)	
			651 520.Länge.593	RAL 7016 Anthrazit pulverbeschichtet, Feinstruktur, matt	je m (Fixmaß)	
			651 520.Länge.517	RAL 9016 Weiß pulverbeschichtet, Feinstruktur, matt	je m (Fixmaß)	
		Obligatorisches Zubehör: Adapter für Wandprofil und einschiebbare Bürstenleiste, siehe S. 8.				

Atrivant 80 – Obligatorisches Zubehör für Profile

Abbildung	Eignung	Bezeichnung	Länge bzw. Typ	Artikelnummer	Ausführung	Einheit	Preis in EUR
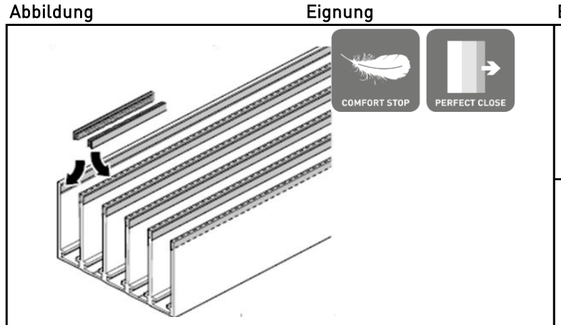		Selbstklebende Bürstenleiste für hohe Deckenschiene (Anlagen mit COMFORT STOP + PERFECT CLOSE) für 8 mm Glasdicke	6 m	650 250.0000.315	grau	1 Stück	
			60 m	650 251.0000.315	grau	1 Stück	
		Hinweis: Bürstenleisten sind in der Deckenschiene und in den Wandprofilen (siehe einschiebbare Bürstenleiste Art.-Nr. 651 25...) zwingend erforderlich. Können gestückelt werden. Bei Verwendung von pulverbeschichteten Profilen, Klebeflächen gemäß Montageanleitung mit Primer (siehe S. 8) vorbehandeln! Benötigte Länge = (2 * Anzahl Bahnen * Länge hohe Deckenschiene) + einschiebbare Bürstenleiste für Wandprofil					
		Selbstklebende Bürstenleiste für hohe Deckenschiene (Anlagen mit COMFORT STOP + PERFECT CLOSE) für 10 mm Glasdicke	6 m	650 255.0000.315	grau	1 Stück	
			60 m	650 256.0000.315	grau	1 Stück	
		Hinweis: Bürstenleisten sind in der Deckenschiene und in den Wandprofilen (siehe einschiebbare Bürstenleiste Art.-Nr. 651 25...) zwingend erforderlich. Können gestückelt werden. Bei Verwendung von pulverbeschichteten Profilen, Klebeflächen gemäß Montageanleitung mit Primer (siehe S. 8) vorbehandeln! Benötigte Länge = (2 * Anzahl Bahnen * Länge hohe Deckenschiene) + einschiebbare Bürstenleiste für Wandprofil					
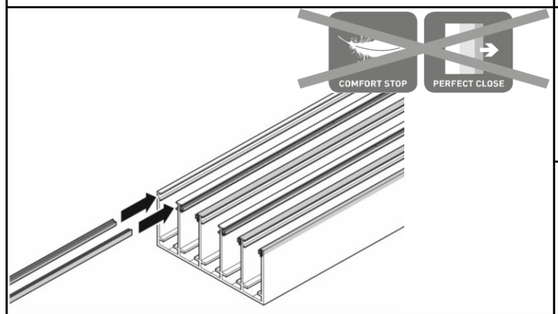		Einschiebbare Bürstenleiste für niedrige Deckenschiene (Anlagen ohne COMFORT STOP + PERFECT CLOSE) und Wandprofil für 8 mm Glasdicke	6 m	651 250.0000.315	grau	1 Stück	
			60 m	651 251.0000.315	grau	1 Stück	
		Hinweis: Bürstenleisten sind in der Deckenschiene und in den Wandprofilen zwingend erforderlich. Können gestückelt werden. Benötigte Länge = (2 * Anzahl Bahnen * Länge niedrige Deckenschiene) + (2 * Anzahl Wandprofile * Systemhöhe)					
		Einschiebbare Bürstenleiste für niedrige Deckenschiene (Anlagen ohne COMFORT STOP + PERFECT CLOSE) und Wandprofil für 10 mm Glasdicke	6 m	651 255.0000.315	grau	1 Stück	
			60 m	651 256.0000.315	grau	1 Stück	
		Hinweis: Bürstenleisten sind in der Deckenschiene und in den Wandprofilen zwingend erforderlich. Können gestückelt werden. Benötigte Länge = (2 * Anzahl Bahnen * Länge niedrige Deckenschiene) + (2 * Anzahl Wandprofile * Systemhöhe)					
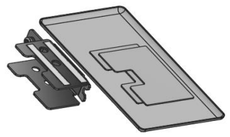		Adapter für Wandprofil		650 260.0000.110	EV 1 Silber eloxiert	1 Stück	
				650 260.0000.593	RAL 7016 Anthrazit pulverbeschichtet, Feinstruktur, matt	1 Stück	
				650 260.0000.517	RAL 9016 Weiß pulverbeschichtet, Feinstruktur, matt	1 Stück	
		Hinweis: Einmal je Wandprofil erforderlich. Wird eine Verriegelung im Wandprofil gewünscht, so ist diese zusätzlich zu bestellen. Siehe hierfür Art.-Nr. 650 620 ... auf Seite 11.					
		Glasscheibenkleber zum Einschuhen der Glasscheiben in die Laufschuhprofile inkl. Spezialdüse		650 900.0000.319	schwarz	1 Stück	
				650 900.0000.315	grau	1 Stück	
		Hinweis: Haltbarkeit max. 12 Monate. Ein Stück ist ausreichend für circa 6 Meter Profil.					
		Primer zur Vorbehandlung pulverbeschichter Profile		650 910.0000.000		1 Stück	
		Hinweis: Bei Verwendung von pulverbeschichteten Profilen, Klebeflächen für Bürstenleisten sowie Laufschuhprofile gemäß Montageanleitung mit Primer vorbehandeln! Ungefähre Reichweite einer Flasche bei Anlagen mit hoher Deckenschiene: 7,7 m 5-bahnig oder 8,9 m 4-bahnig oder 10,5 m 3-bahnig bei Anlagen mit niedriger Deckenschiene: 22,5 m					

Atrivant 80 – Zubehör-Sets Schiebeflügel und Montage (1/2)

Vor Auswahl der Zubehör-Sets Schiebeflügel ist eine Bestimmung erforderlich, ob es sich um eine links schließende oder rechts schließende Anlage handelt:

Stellen Sie sich bitte gedanklich vor den vordersten Schiebeflügel, d. h. den Schiebeflügel in der vordersten Bahn (sogenannter Gehflügel) und bewerten Sie aus dieser Blickrichtung, wohin dieser zum Schließen der Anlage geschoben werden muss. Schließt der Gehflügel nach rechts, handelt es sich um eine rechts schließende Anlage. Schließt er nach links, handelt es sich um eine links schließende Anlage.

Links schließende Anlage

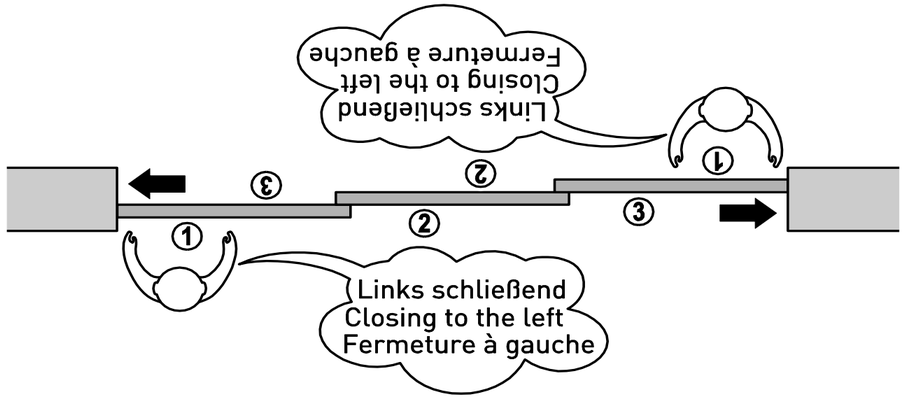

Rechts schließende Anlage

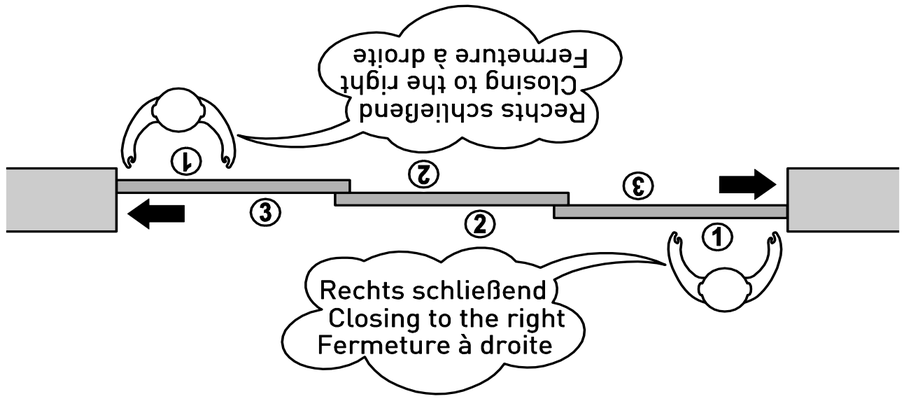

Atrivant 80 – Zubehör-Sets Schiebeflügel und Montage (2/2)

Abbildung	Bezeichnung	Länge bzw. Typ	Artikelnummer	Ausführung	Einheit	Preis in EUR
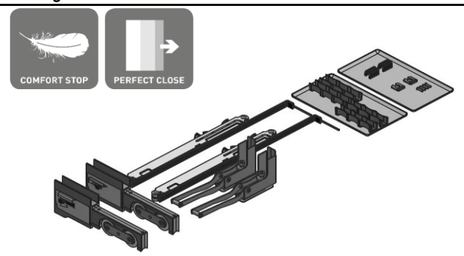	**Zubehör-Set Schiebeflügel für links schließende Anlagen*** **mit COMFORT STOP und PERFECT CLOSE** **(hohe Deckenschiene)** enthält: 2 x Laufschuhadapter mit Laufwagen und SOFT CATCH-Mitnehmer links schließend 2 x Dämpfungs- und Einzugssystem (COMFORT STOP und PERFECT CLOSE) 2 x Endanschläge mit Aktivatoren 1 x Set Aushängesicherung 1 x Set Zentrierung		650 220.0000.516	RAL 9006 Weißaluminium, ähnl. EV 1, glatt, matt	1 Stück	
			650 220.0000.593	RAL 7016 Anthrazit pulverbeschichtet, Feinstruktur, matt	1 Stück	
			650 220.0000.517	RAL 9016 Weiß pulverbeschichtet, Feinstruktur, matt	1 Stück	
		Hinweis: Einmal je Schiebeflügel erforderlich. Bis 80 kg Flügelmasse verwendbar, minimale Flügelbreite 610 mm. Für Glasdicken 8 mm oder 10 mm geeignet. Bitte beachten Sie die weiteren technischen Vorgaben auf S. 15. * Hinweis zur Bestimmung "rechts schließend" und "links schließend": Stellen Sie sich bitte gedanklich vor den vordersten Schiebeflügel, d.h. den Schiebeflügel in der vordersten Bahn (sogenannter Gehflügel) und bewerten Sie aus dieser Blickrichtung, wohin dieser zum Schließen der Anlage geschoben werden muss. Schließt der Gehflügel nach rechts, handelt es sich um eine rechts schließende Anlage. Schließt er nach links, handelt es sich um eine links schließende Anlage. (Siehe auch Graphik auf vorangehender Seite.)				
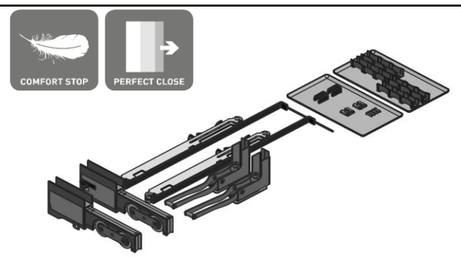	**Zubehör-Set Schiebeflügel für rechts schließende Anlagen*** **mit COMFORT STOP und PERFECT CLOSE** **(hohe Deckenschiene)** enthält: 2 x Laufschuhadapter mit Laufwagen und SOFT CATCH-Mitnehmer rechts schließend 2 x Dämpfungs- und Einzugssystem (COMFORT STOP und PERFECT CLOSE) 2 x Endanschläge mit Aktivatoren 1 x Set Aushängesicherung 1 x Set Zentrierung		650 230.0000.516	RAL 9006 Weißaluminium, ähnl. EV 1, glatt, matt	1 Stück	
			650 230.0000.593	RAL 7016 Anthrazit pulverbeschichtet, Feinstruktur, matt	1 Stück	
			650 230.0000.517	RAL 9016 Weiß pulverbeschichtet, Feinstruktur, matt	1 Stück	
		Hinweis: Einmal je Schiebeflügel erforderlich. Bis 80 kg Flügelmasse verwendbar, minimale Flügelbreite 610 mm. Für Glasdicken 8 mm oder 10 mm geeignet. Bitte beachten Sie die weiteren technischen Vorgaben auf S. 15. * Hinweis zur Bestimmung "rechts schließend" und "links schließend": Stellen Sie sich bitte gedanklich vor den vordersten Schiebeflügel, d.h. den Schiebeflügel in der vordersten Bahn (sogenannter Gehflügel) und bewerten Sie aus dieser Blickrichtung, wohin dieser zum Schließen der Anlage geschoben werden muss. Schließt der Gehflügel nach rechts, handelt es sich um eine rechts schließende Anlage. Schließt er nach links, handelt es sich um eine links schließende Anlage. (Siehe auch Graphik auf vorangehender Seite.)				
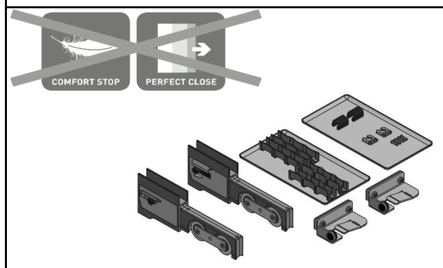	**Zubehör-Set Schiebeflügel für links schließende Anlagen*** **ohne COMFORT STOP und PERFECT CLOSE** **(niedrige Deckenschiene)** enthält: 2 x Laufschuhadapter mit Laufwagen und SOFT CATCH-Mitnehmer links schließend 2 x Endanschläge mit Rücklaufsperre (STOP und HOLD) 1 x Set Aushängesicherung 1 x Set Zentrierung		651 220.0000.516	RAL 9006 Weißaluminium, ähnl. EV 1, glatt, matt	1 Stück	
			651 220.0000.593	RAL 7016 Anthrazit pulverbeschichtet, Feinstruktur, matt	1 Stück	
			651 220.0000.517	RAL 9016 Weiß pulverbeschichtet, Feinstruktur, matt	1 Stück	
		Hinweis: Einmal je Schiebeflügel erforderlich. Bis 80 kg Flügelmasse verwendbar, minimale Flügelbreite 610 mm. Für Glasdicken 8 mm oder 10 mm geeignet. Bitte beachten Sie die weiteren technischen Vorgaben auf S. 15. * Hinweis zur Bestimmung "rechts schließend" und "links schließend": Stellen Sie sich bitte gedanklich vor den vordersten Schiebeflügel, d.h. den Schiebeflügel in der vordersten Bahn (sogenannter Gehflügel) und bewerten Sie aus dieser Blickrichtung, wohin dieser zum Schließen der Anlage geschoben werden muss. Schließt der Gehflügel nach rechts, handelt es sich um eine rechts schließende Anlage. Schließt er nach links, handelt es sich um eine links schließende Anlage. (Siehe auch Graphik auf vorangehender Seite.)				
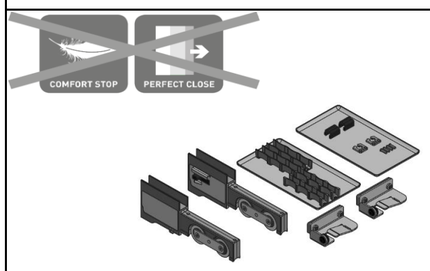	**Zubehör-Set Schiebeflügel für rechts schließende Anlagen*** **ohne COMFORT STOP und PERFECT CLOSE** **(niedrige Deckenschiene)** enthält: 2 x Laufschuhadapter mit Laufwagen und SOFT CATCH-Mitnehmer rechts schließend 2 x Endanschläge mit Rücklaufsperre (STOP und HOLD) 1 x Set Aushängesicherung 1 x Set Zentrierung		651 230.0000.516	RAL 9006 Weißaluminium, ähnl. EV 1, glatt, matt	1 Stück	
			651 230.0000.593	RAL 7016 Anthrazit pulverbeschichtet, Feinstruktur, matt	1 Stück	
			651 230.0000.517	RAL 9016 Weiß pulverbeschichtet, Feinstruktur, matt	1 Stück	
		Hinweis: Einmal je Schiebeflügel erforderlich. Bis 80 kg Flügelmasse verwendbar, minimale Flügelbreite 610 mm. Für Glasdicken 8 mm oder 10 mm geeignet. Bitte beachten Sie die weiteren technischen Vorgaben auf S. 15. * Hinweis zur Bestimmung "rechts schließend" und "links schließend": Stellen Sie sich bitte gedanklich vor den vordersten Schiebeflügel, d.h. den Schiebeflügel in der vordersten Bahn (sogenannter Gehflügel) und bewerten Sie aus dieser Blickrichtung, wohin dieser zum Schließen der Anlage geschoben werden muss. Schließt der Gehflügel nach rechts, handelt es sich um eine rechts schließende Anlage. Schließt er nach links, handelt es sich um eine links schließende Anlage. (Siehe auch Graphik auf vorangehender Seite.)				
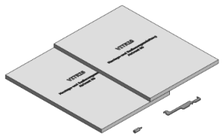	**Zubehör-Set Montage** enthält: 1 x Montageanleitung 1 x Montagehilfsmittel/Einstelllehre 1 x Bit TX7		651 210.0000.000		1 Stück	
		Hinweis: Einmal je Anlage erforderlich.				

Atrivant 80 – Optionales Zubehör zur Verriegelung bzw. zum Abschließen

Abbildung	Bezeichnung	Länge bzw. Typ	Artikelnummer	Ausführung	Einheit	Preis in EUR
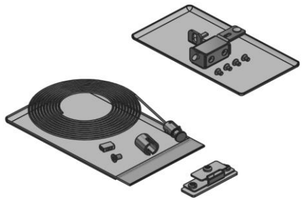	**Zubehör-Set Verriegelung im Wandprofil** zum Verriegeln der äußeren Schiebeflügel von innen enthält: 1 x Zuggriff 1 x Edelstahlseil (1.200 mm) 1 x Seilumlenkung 1 x Schloss 1 x Schließblech (Edelstahl)		650 620.0000.000		1 Stück	
		Hinweis: Wünschen Sie eine Verriegelung der Schiebeflügel im Wandprofil, so bestellen Sie diesen Artikel bitte einmal je Wandprofil. Bitte beachten Sie, dass zusätzlich der Adapter für das Wandprofil (Art.-Nr. 650 260 ..., siehe Seite 8) erforderlich ist. Bitte vergessen Sie nicht, diesen zu bestellen.				
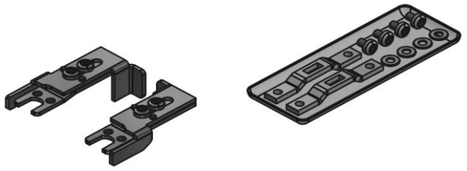	**Zubehör-Set Verriegelung an der Bodenlaufschiene** zum Verriegeln von zweiseitigen, linearen Anlagen mit symmetrischem Aufbau oder Anlagen über Eck ohne Pfosten von innen in der Anlagenmitte enthält: 1 x Schloss rechts 1 x Schloss links 2 x Schließblech (Edelstahl)		651 630.0000.000		1 Paar	
		Hinweis: Um auch die äußeren Schiebeflügel zu verriegeln, benötigen Sie zusätzlich je äußerem Schiebeflügel das „Zubehör-Set Verriegelung im Wandprofil" (Art.-Nr. 650 620 ...).				
Verfügbar ab Ende Mai 2023:	**Glasschiebetürschloss für EU-Wechselzylinder (ohne Schließzylinder)**		617 280.0000.110	EV 1 Silber eloxiert	1 Stück	
			617 280.0000.593	RAL 7016 Anthrazit pulverbeschichtet, Feinstruktur, matt	1 Stück	
			617 280.0000.517	RAL 9016 Weiß pulverbeschichtet, Feinstruktur, matt	1 Stück	
		Hinweis: Glasausschnitt erforderlich (siehe Seite 13). Um auch den äußeren Schiebeflügel zu verriegeln, benötigen Sie zusätzlich ein "Zubehör-Set Verriegelung im Wandprofil" (Art.-Nr. 650 620 ...). Zum Abschließen von zweiseitigen, linearen Anlagen in der Anlagenmitte, benötigen Sie zusätzlich ein Gegenkasten (Art.-Nr. 617 282 ...). Zur Vermeidung von Kollosionen eines vorstehenden Schließzylinders mit benachbarten Schiebeflügeln kann ein Schließzylinder-Aufsatz (Art.-Nr. 617 284 ...) erforderlich sein. Informationen zu Schließzylinderlängen siehe Seite 13.				
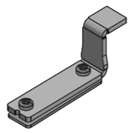	**Schließblech für Wandprofil passend zu Glasschiebetürschloss (Art.-Nr. 617 280 ...)** zum Abschließen eines äußeren Schiebeflügels mit dem Glasschiebetürschloss im Wandprofil (Schloss von außen und innen bedienbar)		650 395.0000.000		1 Stück	
		Hinweis: Wünschen Sie eine Verriegelung eines Schiebeflügels im Wandprofil, die von innen und außen bedienbar ist, so bestellen Sie bitte diesen Artikel. Bitte beachten Sie, dass zusätzlich ein passendes Glasschiebetürschloss (Art.-Nr. 617 280 ...) erforderlich ist.				
Verfügbar ab Ende Mai 2023:	**Gegenkasten mit Griff zur Kombination mit Glasschiebetürschloss (Art.-Nr. 617 280 ...)** zum Abschließen von zweiseitigen, linearen Anlagen in der Anlagenmitte (Schloss von außen und innen bedienbar)		617 282.0000.110	EV 1 Silber eloxiert	1 Stück	
			617 282.0000.593	RAL 7016 Anthrazit pulverbeschichtet, Feinstruktur, matt	1 Stück	
			617 282.0000.517	RAL 9016 Weiß pulverbeschichtet, Feinstruktur, matt	1 Stück	
		Hinweis: Glasausschnitt erforderlich (siehe Seite 13). Um auch die äußeren Schiebeflügel zu verriegeln, benötigen Sie zusätzlich je äußerem Schiebeflügel ein „Zubehör-Set Verriegelung im Wandprofil" (Art.-Nr. 650 620 ...).				
	Schließzylinder-Aufsatz mit je zwei Anschlagpuffern beidseitig zur Vermeidung von Kollisionen eines vorstehenden Schließzylinders mit benachbarten Schiebeflügeln		617 284.0000.110	EV 1 Silber eloxiert	1 Stück	
		Hinweis: links/rechts verwendbar. Informationen zu Schließzylinderlängen siehe Seite 13.				

Atrivant 80 – Sonstiges optionales Zubehör

Abbildung	Eignung	Bezeichnung	Länge bzw. Typ	Artikelnummer	Ausführung	Stück	Preis in EUR
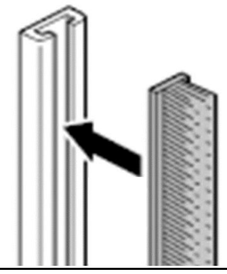		**Bürstenleisten mit U-Profil, Bürstenlänge 14 mm, selbstklebend, zur Montage vertikal auf den Glasscheiben**	2500 mm	650 350.0000.315	grau	1 Stück	
			Hinweis: Zum Schließen der Spalte zwischen zwei Glasflügeln im Überlappungsbereich der Scheiben bei 8 mm Glasdicke und zum Schließen des Spalts in der Anlagenmitte (im Stoß) bei zweiseitig, linearen Anlagen oder Anlagen über Eck ohne Pfosten.			
		Bürstenleisten mit U-Profil, Bürstenlänge 12 mm, selbstklebend, zur Montage vertikal auf den Glasscheiben	2500 mm	650 355.0000.315	grau	1 Stück	
			Hinweis: Zum Schließen der Spalte zwischen zwei Glasflügeln im Überlappungsbereich der Scheiben bei 10 mm Glasdicke.				
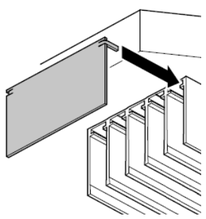		**Abdeckkappen für Stirnseite der hohen Deckenschiene**	für 3-bahnige Anlagen	650 273.0000.110	EV 1 Silber eloxiert	1 Paar	
				650 273.0000.593	RAL 7016 Anthrazit pulverbeschichtet, Feinstruktur, matt	1 Paar	
				650 273.0000.517	RAL 9016 Weiß pulverbeschichtet, Feinstruktur, matt	1 Paar	
			für 4-bahnige Anlagen	650 274.0000.110	EV 1 Silber eloxiert	1 Paar	
				650 274.0000.593	RAL 7016 Anthrazit pulverbeschichtet, Feinstruktur, matt	1 Paar	
				650 274.0000.517	RAL 9016 Weiß pulverbeschichtet, Feinstruktur, matt	1 Paar	
			für 5-bahnige Anlagen	650 275.0000.110	EV 1 Silber eloxiert	1 Paar	
				650 275.0000.593	RAL 7016 Anthrazit pulverbeschichtet, Feinstruktur, matt	1 Paar	
				650 275.0000.517	RAL 9016 Weiß pulverbeschichtet, Feinstruktur, matt	1 Paar	
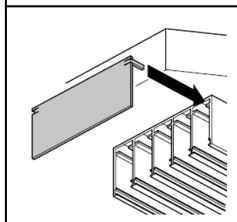		**Abdeckkappen für Stirnseite der niedrigen Deckenschiene**	für 3-bahnige Anlagen	651 273.0000.110	EV 1 Silber eloxiert	1 Paar	
				651 273.0000.593	RAL 7016 Anthrazit pulverbeschichtet, Feinstruktur, matt	1 Paar	
				651 273.0000.517	RAL 9016 Weiß pulverbeschichtet, Feinstruktur, matt	1 Paar	
			für 4-bahnige Anlagen	651 274.0000.110	EV 1 Silber eloxiert	1 Paar	
				651 274.0000.593	RAL 7016 Anthrazit pulverbeschichtet, Feinstruktur, matt	1 Paar	
				651 274.0000.517	RAL 9016 Weiß pulverbeschichtet, Feinstruktur, matt	1 Paar	
			für 5-bahnige Anlagen	651 275.0000.110	EV 1 Silber eloxiert	1 Paar	
				651 275.0000.593	RAL 7016 Anthrazit pulverbeschichtet, Feinstruktur, matt	1 Paar	
				651 275.0000.517	RAL 9016 Weiß pulverbeschichtet, Feinstruktur, matt	1 Paar	
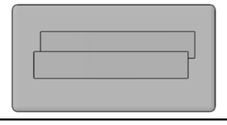		**Endbleche für Stirnseiten der Bodenlaufschiene**	3-bahnig	651 263.0000.110	EV 1 Silber eloxiert	1 Paar	
			4-bahnig	651 264.0000.110	EV 1 Silber eloxiert	1 Paar	
			5-bahnig	651 265.0000.110	EV 1 Silber eloxiert	1 Paar	
			Hinweis: Einmal je Bodenlaufschiene.				
		Runde Griffmuschel mit Glasbohrung Durchmesser 44 mm symmetrische Eingriffstiefe für Bohrungsdurchmesser 37 mm Glasdicke 8 bis 12,76 mm Gewicht: 0,2 kg 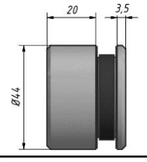		617 267.0010.020	Edelstahl	1 Paar	
			Hinweis: Asymmetrischer Aufbau für beidseitig gleich tiefe Eingrifftiefe bei einseitiger Hinterfahrbarkeit.				
		Selbstklebende, runde Griffmuschel (geschlossen) Durchmesser 44 mm selbstklebend, ohne Glasbohrung für jede Glasdicke geeignet Gewicht: 0,036 kg		650 455.0000.020	Edelstahl	1 Paar	
			Optionales Zubehör: Montagelehre (Art.-Nr. 617 290 ...) zur sicheren Positionierung auf der Schiebetüre, beidseitig und deckungsgleich.				
		Montagelehre für selbstklebende Griffmuschel zur sicheren Positionierung auf der Schiebetüre, beidseitig und deckungsgleich		617 290.0000.000		1 Stück	

Glasausschnitt für das Glasschiebetürschloss für EU-Wechselzylinder

Glasschiebetürschloss mit Schließblech für Wandprofil

Artikel-Nr. 617 280... und 650 395.0000.020

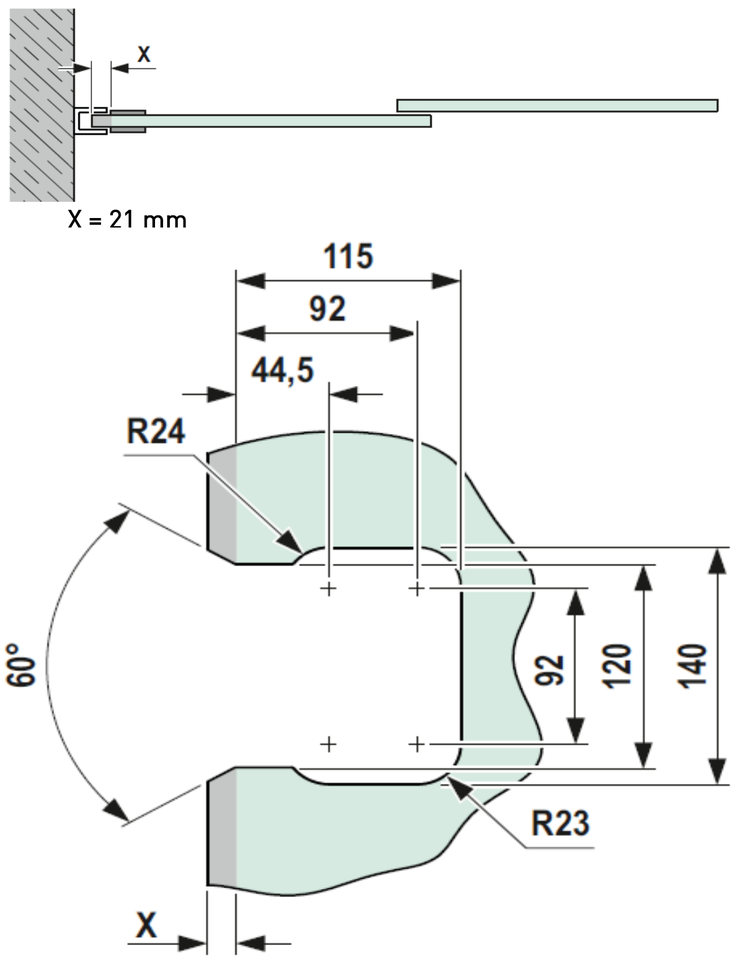

Glasschiebetürschloss mit Gegenkasten zum Abschließen zweier Glasflügel im Stoß

Artikel-Nr. 617 280... und 617 282...

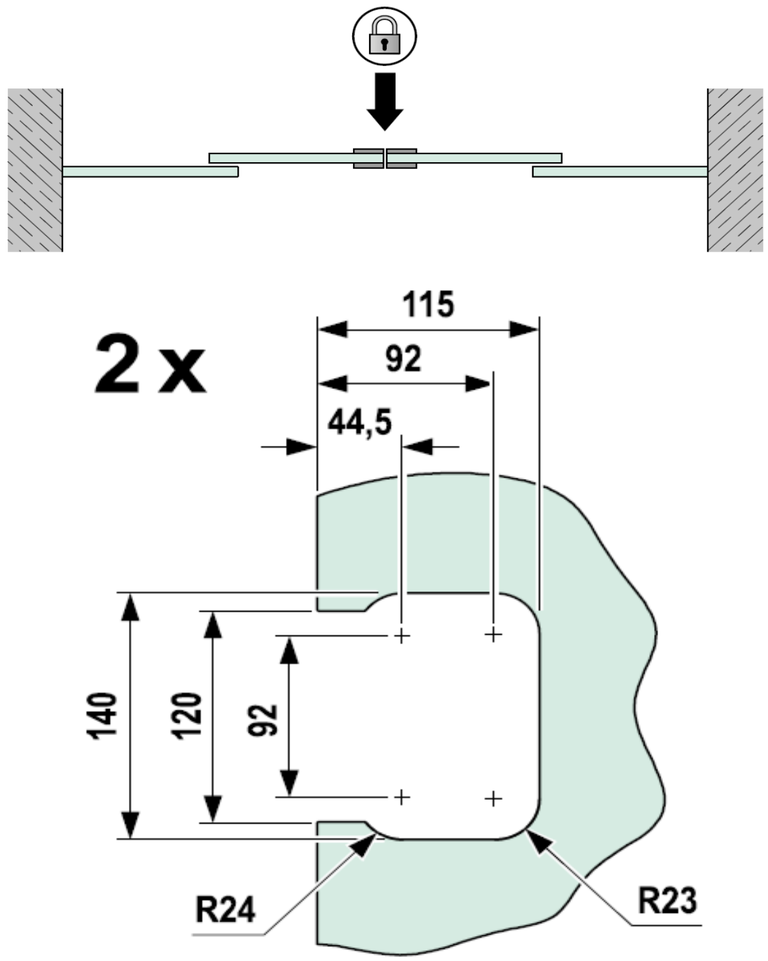

Maße Anschlagpuffer

Artikel-Nr. 617 284.0000.110

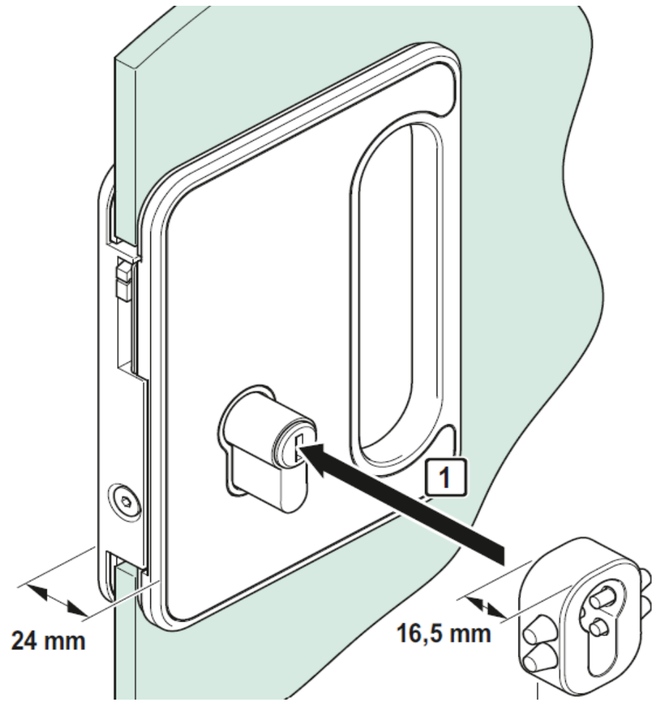

Für Ihre Notizen

Atrivant 80 – Technische Angaben

Flügelgewicht	Bis maximal 80 kg je Flügel
Glasbreite Flügel	Mindestens 610 mm Maximal 1500 mm Das Verhältnis von Höhe zu Breite der Flügel darf maximal 3 : 1 betragen.
Systemhöhe	Bei Anlagen im Außenbereich maximal 2500 mm* Bei Anlagen im Innenbereich maximal 3205 mm
Glasstärken	Bis zu einer Systemhöhe von 1800 mm: 8 mm oder 10 mm ESG Ab einer Systemhöhe ≥ 1800 mm: 10 mm ESG
Breite der Gesamtanlage	Bei einseitigen Anlagen maximal 6000 mm Bei zweiseitigen Anlagen maximal 12000 mm
Laufwerke	Laufwagen mit hochwertigen, präzisen Edelstahl-Kugellagern mit Kunststoffummantelung
Ausführung	Drei-, vier- oder fünfbahnige Anlagen mit sukzessiver, gedämpfter Mitnahme (Soft Catch) der Schiebeflügel beim Öffnen und Schließen; optional beidseitig mit Endlagendämpfung und -einzug sämtlicher Schiebeflügel (Comfort Stop und Perfect Close); ein- oder zweiseitig; rechts oder links schließend; Farbtöne der Laufschuhadapter RAL 9006 (weißaluminium), RAL 7016 (anthrazitgrau) oder RAL 9016 (verkehrsweiß); Farbtöne der Profile EV 1 (silber), RAL 7016 (anthrazitgrau) oder RAL 9016 (verkehrsweiß)

* Begrenzt zur Erfüllung der Windbelastbarkeit gemäß Klasse 4 nach EN 12211/12210. In schwächeren Windlastzonen (u. a. auch bei geschützter Lage auf windabgewandter Seite) können Fachleute auch größere Anlagenhöhen zulassen.

Willach

Das Unternehmen

Willach zählt mit seiner Produktsparte VITRIS zu den führenden Herstellern von Glasbeschlägen in Europa. Seit der Gründung im Jahre 1889 ist die Herstellung von Produkten höchster Qualität und Präzision oberste Maxime des Unternehmens. Durch zahlreiche technische Neuerungen und intelligente Detaillösungen hat Willach früh seinen Ruf als Pionier der Branche gefestigt. Mit der Produktlinie Portavant bietet Willach heute ein Sortiment eleganter, technisch durchdachter Glasschiebetürbeschläge für Innentüren an. Die Produktlinie Aquant umfasst hochwertige Glasschiebetürbeschläge für Duschen. Außerdem werden mit der Produktlinie Atrivant intelligente Glasschiebetürbeschläge für Balkon- und Terrassenverglasungen angeboten. Weiterhin bietet das VITRIS-Beschlagsprogramm ein umfassendes, modulares System an Vitrinenbeschlägen, Schiebetürschlössern sowie Trägersystemen für den anspruchsvollen Innen-, Laden- und Messebau. VITRIS-Produkte sind nach ISO-Normen zertifiziert und werden am Produktionsstandort Ruppichteroth nach strengen Fertigungsstandards hergestellt. Dies ist die Grundlage für die exzellente Qualität und die konstant hohe Lieferbarkeit des gesamten VITRIS-Programms.

Sprechen Sie uns an und lassen Sie sich beraten!

Gebr. Willach GmbH
Stein 2
D-53809 Ruppichteroth
Deutschland
Tel.: +49 (0)2295 92 08 420
Fax: +49 (0)2295 92 08 429
vitris@willach.com
www.willach.com

WillachGroup

MADE IN GERMANY

Profitieren Sie von den Vorteilen

WEATHERPROOF

Weitgehender Schutz vor Wind und Regen:
Lässt die Terrassensaison früher beginnen und länger andauern.

TELESCOPIC USE

Die Teleskop-Lösung für mehr Öffnungsbreite:
Sorgt dafür, dass sich die Schiebeflügel im geöffneten Zustand ganz klein machen.

EASY CLEAN

Die intelligente Lösung für eine leichte Reinigung:
Sorgt dafür, dass Ihre Balkon- und Terrassenverglasung genauso strahlt wie Sie.

SOFT CATCH

Die Dämpfungslösung für eine sanfte Mitnahme:
Lässt, während Sie den ersten Flügel schieben, sanft und leise alle weiteren folgen.

SYSTEM FIT

Die modulare Lösung für Ihre Einbausituationen:
Realisiert nahezu jede Einbausituation mit modularen, kombinierbaren Systemkomponenten.

Außerdem optional:

EXACT TRIGGER

Das Konstruktionsprinzip für zuverlässige Funktion:
Sorgt für eine stets zuverlässige Funktion der Dämpfer.

COMFORT STOP

Das Dämpfungssystem für Ihren Komfort:
Bremst die Schiebeflügel sanft und leise über einen Verfahrweg von mehreren Zentimetern vor Erreichen der Endlagen ab.

PERFECT CLOSE

Das Einzugssystem für perfekt positionierte Flügel:

Zieht die Schiebeflügel sicher in die Endlagen und verhindert ein Zurückfedern.

Stempelfeld

Produktbeschreibungen, Zeichnungen und Abbildungen stellen weder Beschaffenheitszusicherungen noch Garantieerklärungen dar. Irrtümer und Änderungen vorbehalten.

Stand 04/2023